平面図 S=1:500

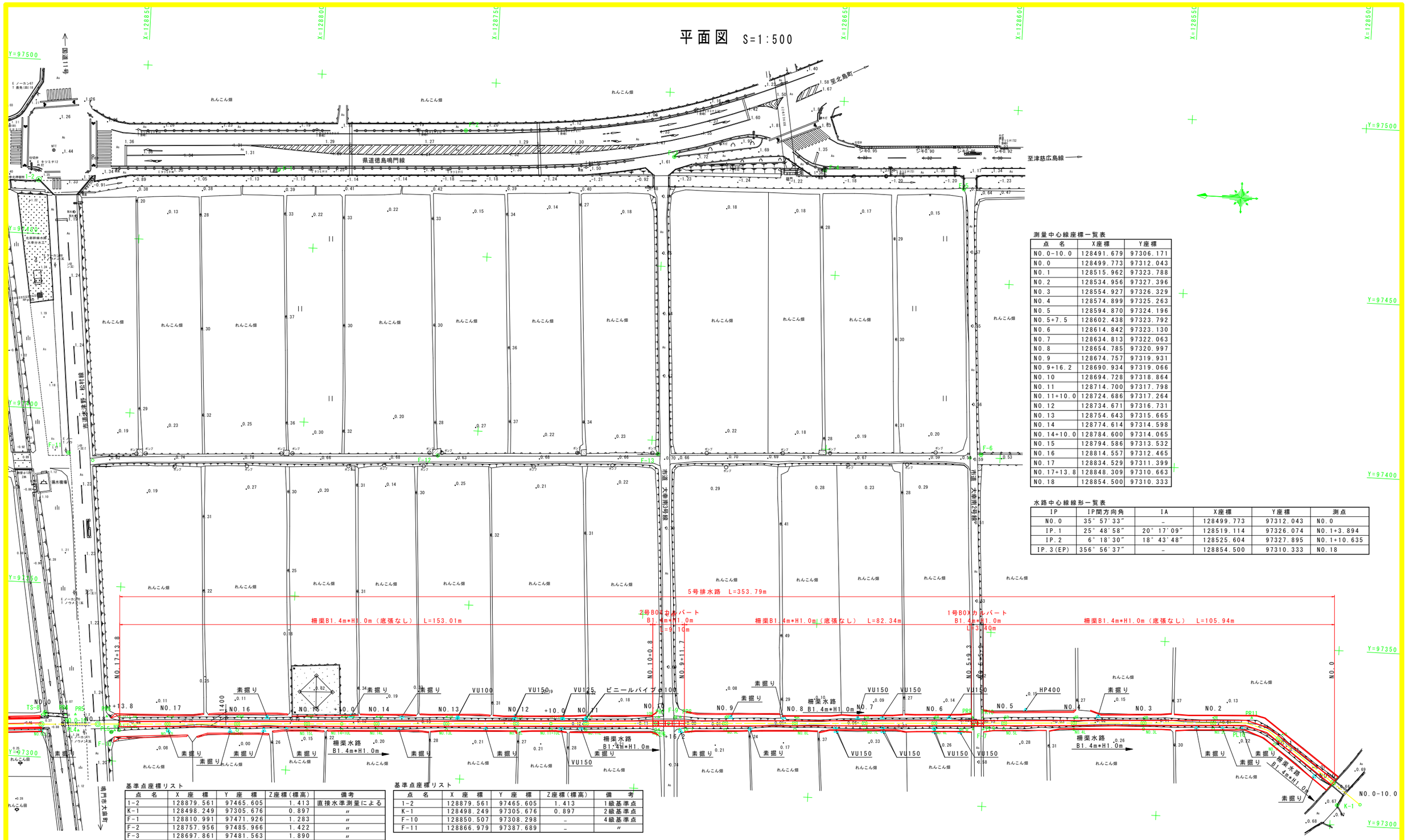

測量中心線座標一覧表

点　名	X座標	Y座標
NO.0-10.0	128491.679	97306.171
NO.0	128499.773	97312.043
NO.1	128515.962	97323.788
NO.2	128534.956	97327.396
NO.3	128554.927	97326.329
NO.4	128574.899	97325.263
NO.5	128594.870	97324.196
NO.5+7.5	128602.438	97323.792
NO.6	128614.842	97323.130
NO.7	128634.813	97322.063
NO.8	128654.785	97320.997
NO.9	128674.757	97319.931
NO.9+16.2	128690.934	97319.066
NO.10	128694.728	97318.864
NO.11	128714.700	97317.798
NO.11+10.0	128724.686	97317.264
NO.12	128734.671	97316.731
NO.13	128754.643	97315.665
NO.14	128774.614	97314.598
NO.14+10.0	128784.600	97314.065
NO.15	128794.586	97313.532
NO.16	128814.557	97312.465
NO.17	128834.529	97311.399
NO.17+13.8	128848.309	97310.663
NO.18	128854.500	97310.333

水路中心線線形一覧表

IP	IP間方向角	IA	X座標	Y座標	測点
NO.0	35°57′33″	－	128499.773	97312.043	NO.0
IP.1	25°48′58″	20°17′09″	128519.114	97326.074	NO.1+3.894
IP.2	6°18′30″	18°43′48″	128525.604	97327.895	NO.1+10.635
IP.3(EP)	356°56′37″	－	128854.500	97310.333	NO.18

基準点座標リスト

点　名	X　座　標	Y　座　標	Z座標(標高)	備考
1-2	128879.561	97465.605	1.413	直接水準測量による
K-1	128498.249	97305.676	0.897	〃
F-1	128810.991	97471.926	1.283	〃
F-2	128757.956	97485.966	1.422	〃
F-3	128697.861	97481.563	1.890	〃
F-4	128654.493	97479.946	1.386	〃
F-5	128614.382	97476.622	0.898	〃
F-6	128605.499	97400.753	0.550	〃
F-7	128603.768	97323.226	0.548	〃
F-8	128543.399	97281.156	0.704	〃
F-9	128689.165	97320.885	0.750	間接水準測量による
F-10	128850.507	97308.298	1.040	〃
F-11	128866.979	97387.689	1.212	〃
F-12	128761.148	97392.420	0.724	〃
F-13	128698.073	97396.156	0.582	〃
TS-8	128869.795	97312.972	0.380	4級基準点

※Z座標(標高)は、1級基準点 1-2 TP=1.413mからの直接水準の値である。
※標高を使用して作業を行う場合は直接水準測量による基準点を利用すること。

基準点座標リスト

点　名	X　座　標	Y　座　標	Z座標(標高)	備　考
1-2	128879.561	97465.605	1.413	1級基準点
K-1	128498.249	97305.676	0.897	2級基準点
F-10	128850.507	97308.298	－	4級基準点
F-11	128866.979	97387.689	－	〃

※本図面の素掘りや管の表示は、現況施設を示す。
施工時に地権者の方に確認し、復旧すること。

※測量平面図は、「H27徳耕　経営体 大幸 1号農道測量設計業務　成果品」を流用したものである。

（5号排水路）

工事名	R1徳耕　経営体　大幸　5号排水路工事		
路線名等	大幸　地区		
工事箇所	鳴門市大津町		
図面名	平面図		
縮尺	S=1:500	図面番号	1-1
会社名			
事業者名	徳島県東部農林水産局（徳島）		

線形図 S=1:500

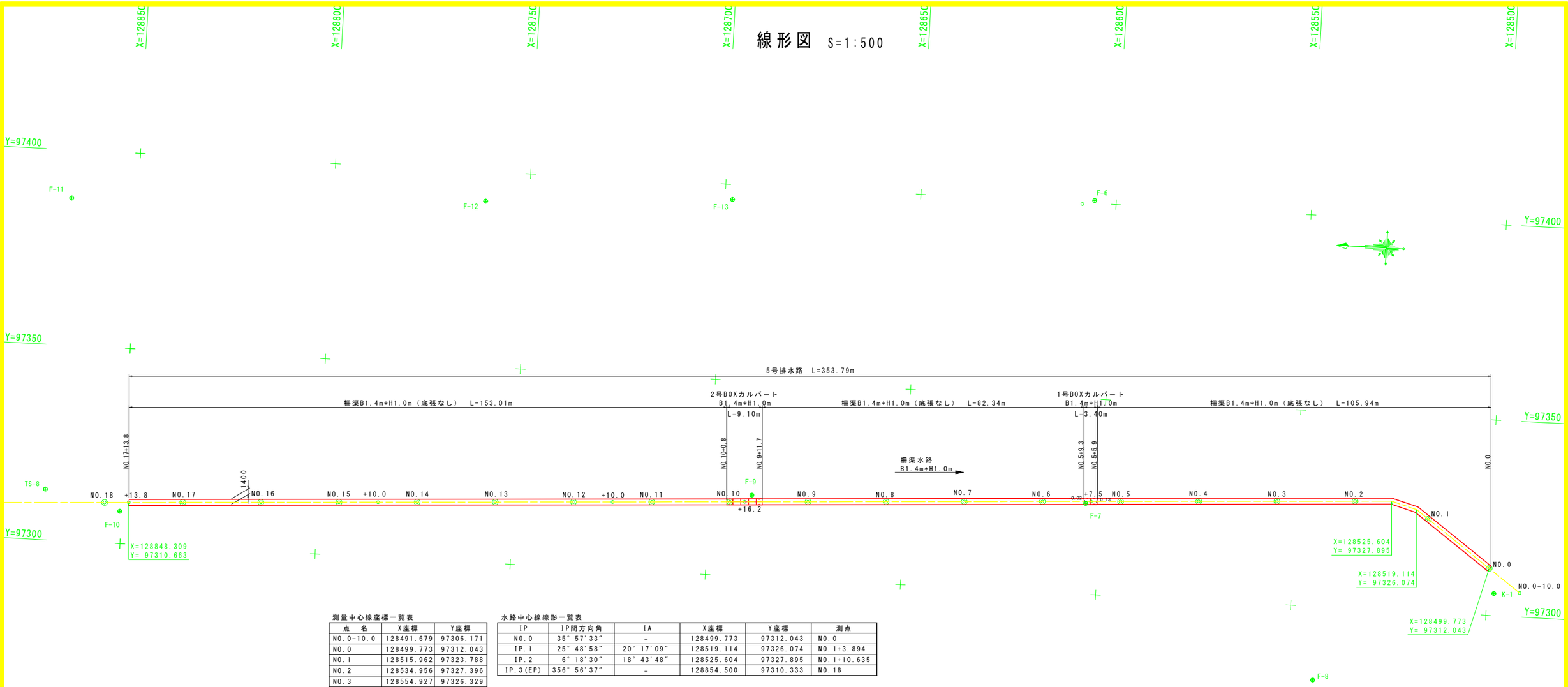

測量中心線座標一覧表

点　名	X座標	Y座標
NO.0-10.0	128491.679	97306.171
NO.0	128499.773	97312.043
NO.1	128515.962	97323.788
NO.2	128534.956	97327.396
NO.3	128554.927	97326.329
NO.4	128574.899	97325.263
NO.5	128594.870	97324.196
NO.5+7.5	128602.438	97323.792
NO.6	128614.842	97323.130
NO.7	128634.813	97322.063
NO.8	128654.785	97320.997
NO.9	128674.757	97319.931
NO.9+16.2	128690.934	97319.066
NO.10	128694.728	97318.864
NO.11	128714.700	97317.798
NO.11+10.0	128724.686	97317.264
NO.12	128734.671	97316.731
NO.13	128754.643	97315.665
NO.14	128774.614	97314.598
NO.14+10.0	128784.600	97314.065
NO.15	128794.586	97313.532
NO.16	128814.557	97312.465
NO.17	128834.529	97311.399
NO.17+13.8	128848.309	97310.663
NO.18	128854.500	97310.333

水路中心線線形一覧表

IP	IP間方向角	IA	X座標	Y座標	測点
NO.0	35° 57′33″	－	128499.773	97312.043	NO.0
IP.1	25° 48′58″	20° 17′09″	128519.114	97326.074	NO.1+3.894
IP.2	6° 18′30″	18° 43′48″	128525.604	97327.895	NO.1+10.635
IP.3(EP)	356° 56′37″	－	128854.500	97310.333	NO.18

（5号排水路）

工事名	RI徳耕　経営体　大幸　5号排水路工事		
路線名等	大幸　地区		
工事箇所	鳴門市大津町		
図面名	線形図		
縮尺	S=1:500	図面番号	1-2
会社名			
事業者名	徳島県東部農林水産局〈徳島〉		

縦断図

HS=1:500
VS=1:100

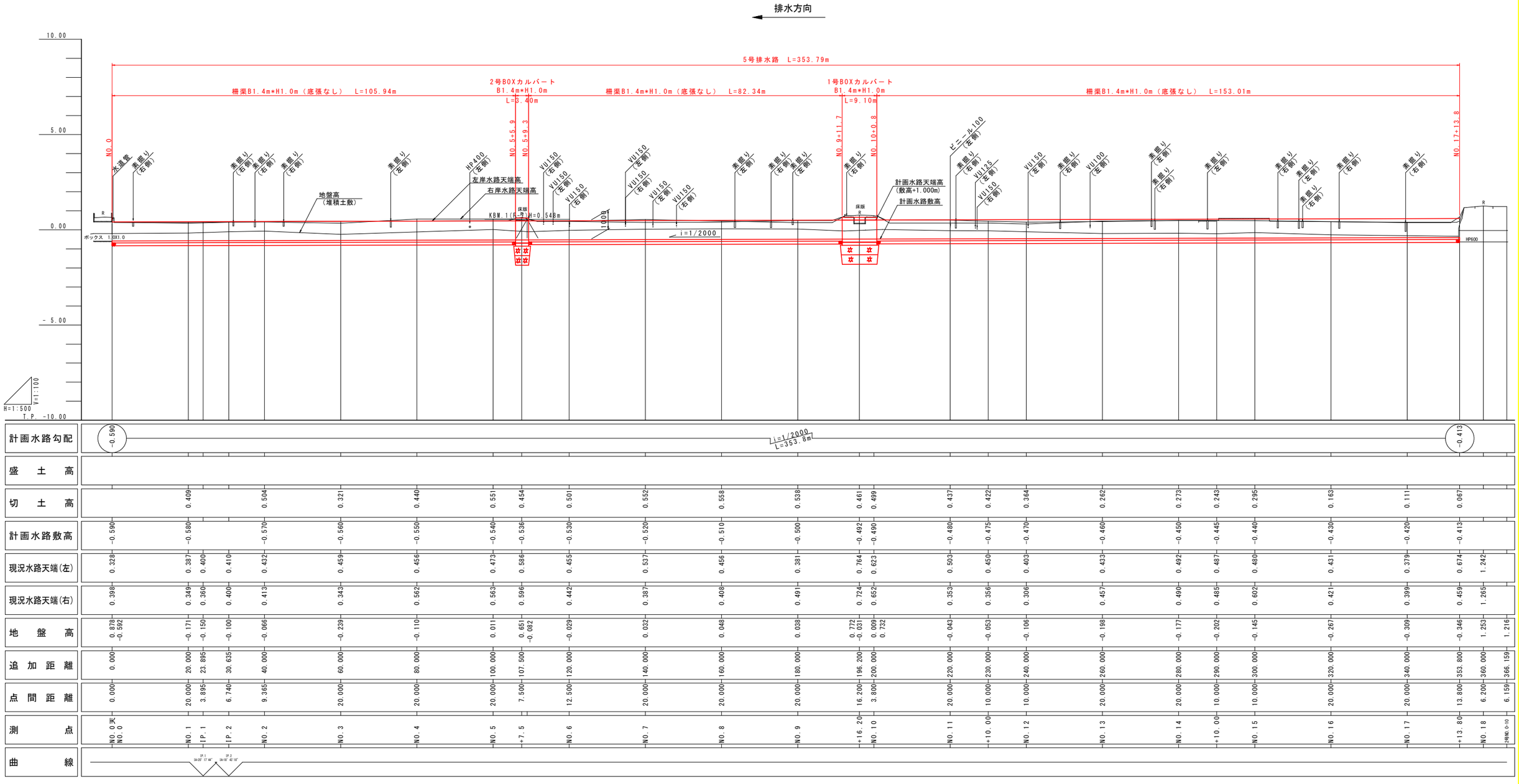

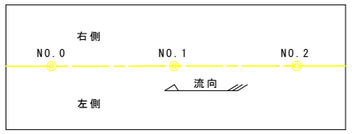

模式図

※本図面の素掘りや管の表示は、現況施設を示す。
施工時に地権者の方に確認し、復旧すること。

（5号排水路）

工事名	RI徳耕　経営体　大幸　5号排水路工事		
路線名等	大幸　地区		
工事箇所	鳴門市大津町		
図面名	縦断図		
縮尺	HS=1:500 VS=1:100	図面番号	1-3
会社名			
事業者名	徳島県東部農林水産局（徳島）		

標準断面図 S=1:50

NO.12付近

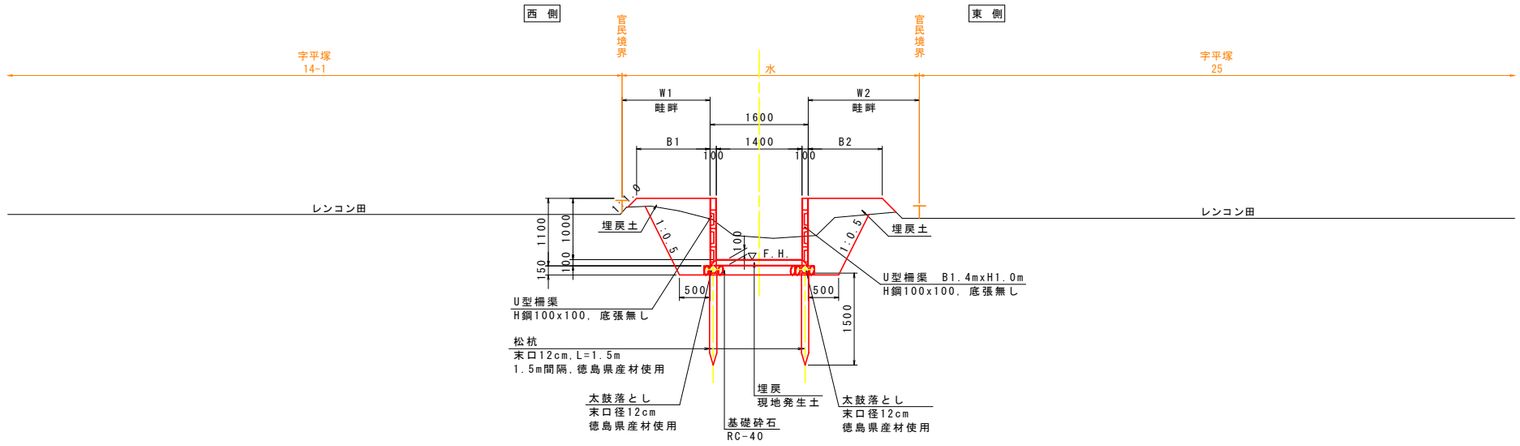

T.P. -5.000

NO.6付近

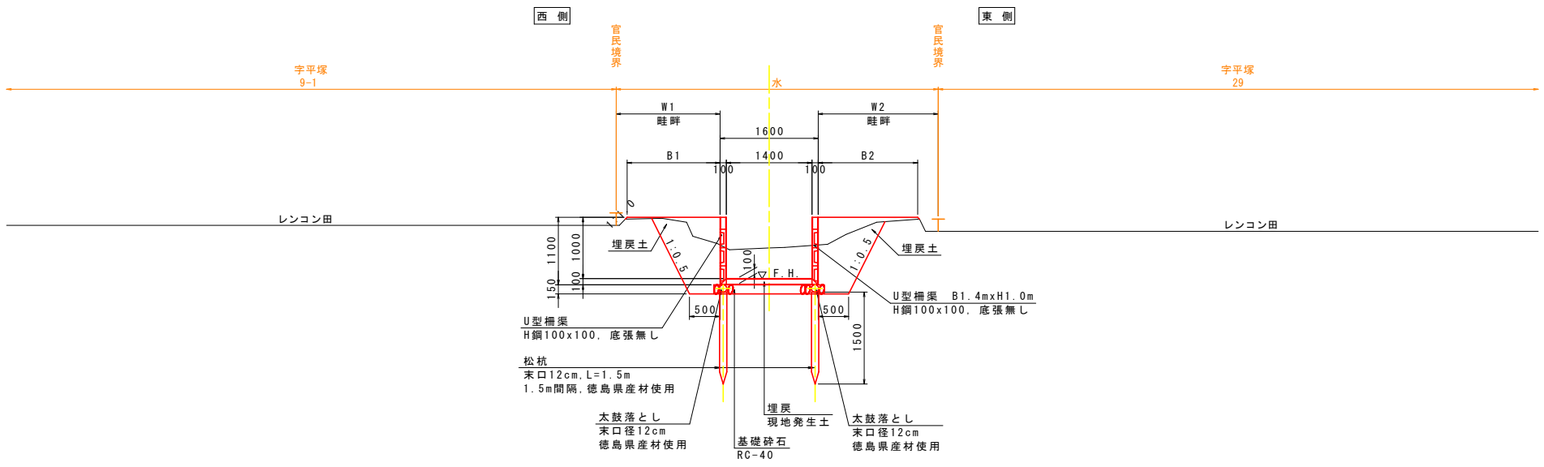

T.P. -5.000

(5号排水路)

工事名	RI徳耕 経営体 大幸 5号排水路工事		
路線名等	大幸 地区		
工事箇所	鳴門市大津町		
図面名	標準断面図		
縮尺	S=1:50	図面番号	1-4
会社名			
事業者名	徳島県東部農林水産局〈徳島〉		

NO.2

工種	種別	細別		単位	数量
土工	掘削工	土砂掘削	小規模	m3	-
	盛土工	発生土盛土	構造物周辺	m3	0.1
			1.0m≦B＜2.5m	m3	-
			B＜1.0m	m3	0.1
	整形工	法面整形(盛土)		m2	0.1
		基面整正		m2	1.8
	作業土工	床掘	標準	m3	3.7
		埋戻	構造物周辺	m3	1.1
			1.0m≦B＜2.5m	m3	-
			B＜1.0m	m3	0.7
構造物撤去工	構造物取壊し工	コンクリート構造物取壊し	無筋構造物	m3	-
			鉄筋構造物	m3	-
		舗装版取壊し	As舗装,t=4cm	m2	-
仮設工	仮設盛土工	流用土または購入土		m3	0.7
	仮設掘削工	土砂掘削	小規模	m3	-

NO.2

GH=-0.066
FH=-0.570

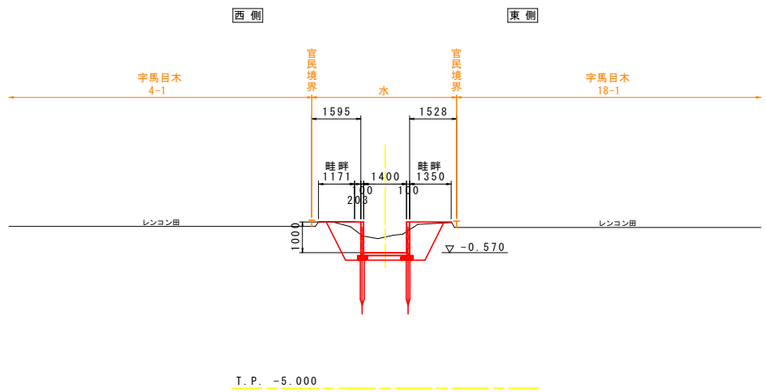

NO.1

工種	種別	細別		単位	数量
土工	掘削工	土砂掘削	小規模	m3	-
	盛土工	発生土盛土	構造物周辺	m3	0.1
			1.0m≦B＜2.5m	m3	0.1
			B＜1.0m	m3	0.1
	整形工	法面整形(盛土)		m2	0.2
		基面整正		m2	1.8
	作業土工	床掘	標準	m3	3.7
		埋戻	構造物周辺	m3	1.1
			1.0m≦B＜2.5m	m3	-
			B＜1.0m	m3	0.7
構造物撤去工	構造物取壊し工	コンクリート構造物取壊し	無筋構造物	m3	-
			鉄筋構造物	m3	-
		舗装版取壊し	As舗装,t=4cm	m2	-
仮設工	仮設盛土工	流用土または購入土		m3	1.1
	仮設掘削工	土砂掘削	小規模	m3	-

NO.1

GH=-0.171
FH=-0.580

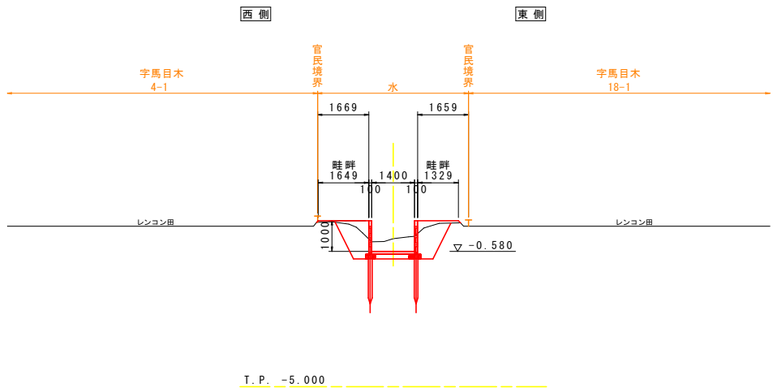

NO.0

工種	種別	細別		単位	数量
土工	掘削工	土砂掘削	小規模	m3	1.1
	盛土工	発生土盛土	構造物周辺	m3	-
			1.0m≦B＜2.5m	m3	-
			B＜1.0m	m3	-
	整形工	法面整形(盛土)		m2	0.4
		基面整正		m2	1.8
	作業土工	床掘	標準	m3	4.0
		埋戻	構造物周辺	m3	1.2
			1.0m≦B＜2.5m	m3	-
			B＜1.0m	m3	0.8
構造物撤去工	構造物取壊し工	コンクリート構造物取壊し	無筋構造物	m3	-
			鉄筋構造物	m3	-
		舗装版取壊し	As舗装,t=4cm	m2	-
仮設工	仮設盛土工	流用土または購入土		m3	3.4
	仮設掘削工	土砂掘削	小規模	m3	-

NO.0

GH= 0.878
FH=-0.590

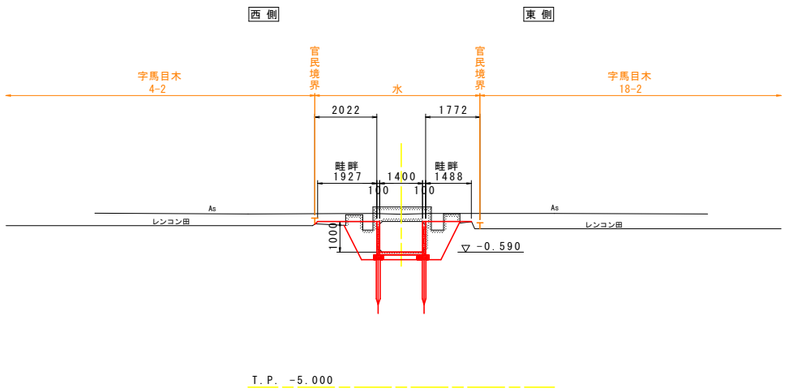

(5号排水路)

工事名	R1徳耕　経営体　大幸　5号排水路工事		
路線名等	大幸　地区		
工事箇所	鳴門市大津町		
図面名	横断図(1)		
縮尺	S=1:100	図面番号	1-5
会社名			
事業名	徳島県東部農林水産局(徳島)		

NO.5

工種	種別	細別		単位	数量
土工	掘削工	土砂掘削	小規模	m3	0.3
	盛土工	発生土盛土	構造物周辺	m3	0.1
			1.0m≦B＜2.5m	m3	0.1
			B＜1.0m	m3	-
	整形工	法面整形(盛土)		m2	0.4
		基面整正		m2	1.8
	作業土工	床掘	標準	m3	4.1
		埋戻	構造物周辺	m3	1.2
			1.0m≦B＜2.5m	m3	-
			B＜1.0m	m3	0.8
構造物撤去工	構造物取壊し工	コンクリート構造物取壊し	無筋構造物	m3	-
			鉄筋構造物	m3	-
		舗装版取壊し	As舗装,t=4cm	m2	-
仮設工	仮設盛土工	流用土または購入土		m3	1.2
	仮設掘削工	土砂掘削	小規模	m3	-

NO.5

GH= 0.011
FH=-0.540

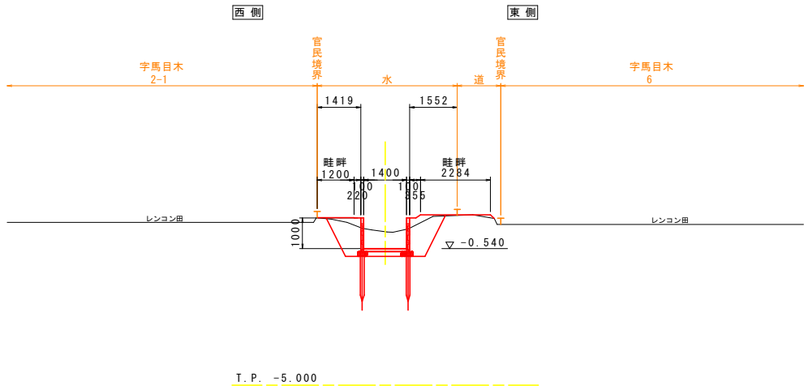

NO.4

工種	種別	細別		単位	数量
土工	掘削工	土砂掘削	小規模	m3	-
	盛土工	発生土盛土	構造物周辺	m3	0.1
			1.0m≦B＜2.5m	m3	0.2
			B＜1.0m	m3	0.1
	整形工	法面整形(盛土)		m2	0.6
		基面整正		m2	1.8
	作業土工	床掘	標準	m3	3.7
		埋戻	構造物周辺	m3	1.1
			1.0m≦B＜2.5m	m3	-
			B＜1.0m	m3	0.7
構造物撤去工	構造物取壊し工	コンクリート構造物取壊し	無筋構造物	m3	-
			鉄筋構造物	m3	-
		舗装版取壊し	As舗装,t=4cm	m2	-
仮設工	仮設盛土工	流用土または購入土		m3	0.6
	仮設掘削工	土砂掘削	小規模	m3	0.1

NO.4

GH=-0.110
FH=-0.550

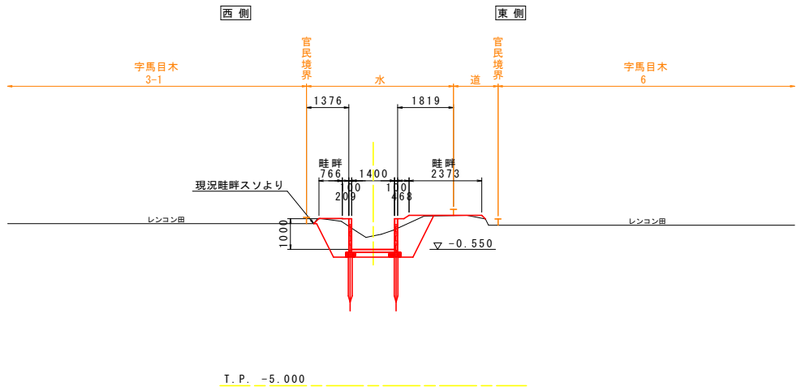

NO.3

工種	種別	細別		単位	数量
土工	掘削工	土砂掘削	小規模	m3	-
	盛土工	発生土盛土	構造物周辺	m3	0.1
			1.0m≦B＜2.5m	m3	0.1
			B＜1.0m	m3	0.1
	整形工	法面整形(盛土)		m2	0.3
		基面整正		m2	1.8
	作業土工	床掘	標準	m3	3.7
		埋戻	構造物周辺	m3	1.1
			1.0m≦B＜2.5m	m3	-
			B＜1.0m	m3	0.7
構造物撤去工	構造物取壊し工	コンクリート構造物取壊し	無筋構造物	m3	-
			鉄筋構造物	m3	-
		舗装版取壊し	As舗装,t=4cm	m2	-
仮設工	仮設盛土工	流用土または購入土		m3	0.8
	仮設掘削工	土砂掘削	小規模	m3	-

NO.3

GH=-0.239
FH=-0.560

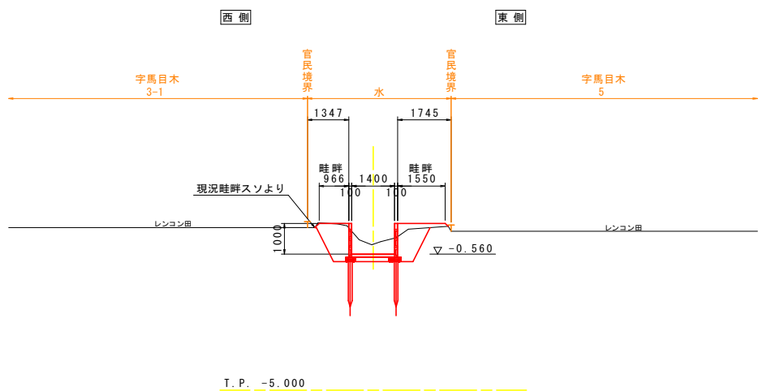

(5号排水路)

工事名	RI徳耕　経営体　大幸　5号排水路工事		
路線名等	大幸　地区		
工事箇所	鳴門市大津町		
図面名	横断図(2)		
縮尺	S=1:100	図面番号	1-6
会社名			
事業者名	徳島県東部農林水産局〈徳島〉		

NO.7

工種	種別	細別		単位	数量
土工	掘削工	土砂掘削	小規模	m3	-
	盛土工	発生土盛土	構造物周辺	m3	0.1
			1.0m≦B＜2.5m	m3	-
			B＜1.0m	m3	0.1
	整形工	法面整形(盛土)		m2	0.2
		基面整正		m2	1.8
	作業土工	床掘	標準	m3	3.9
		埋戻	構造物周辺	m3	1.2
			1.0m≦B＜2.5m	m3	-
			B＜1.0m	m3	0.8
構造物撤去工	構造物取壊し工	コンクリート構造物取壊し	無筋構造物	m3	-
			鉄筋構造物	m3	-
		舗装版取壊し	As舗装,t=4cm	m2	-
仮設工	仮設盛土工	流用土または購入土		m3	0.9
	仮設掘削工	土砂掘削	小規模	m3	-

NO.7

GH= 0.032
FH=-0.520

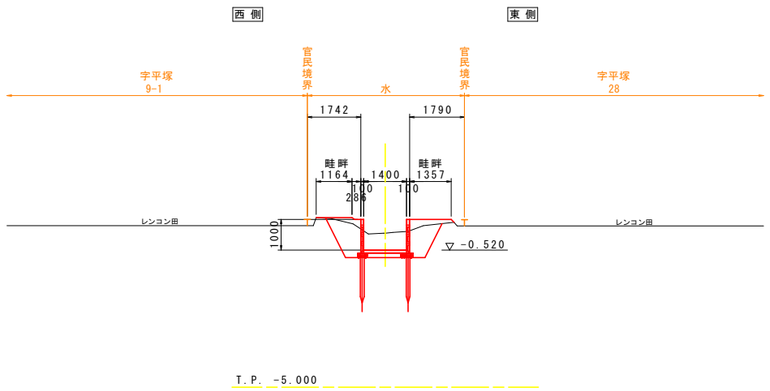

NO.6

工種	種別	細別		単位	数量
土工	掘削工	土砂掘削	小規模	m3	-
	盛土工	発生土盛土	構造物周辺	m3	0.1
			1.0m≦B＜2.5m	m3	0.1
			B＜1.0m	m3	-
	整形工	法面整形(盛土)		m2	0.1
		基面整正		m2	1.8
	作業土工	床掘	標準	m3	4.0
		埋戻	構造物周辺	m3	1.2
			1.0m≦B＜2.5m	m3	-
			B＜1.0m	m3	0.8
構造物撤去工	構造物取壊し工	コンクリート構造物取壊し	無筋構造物	m3	-
			鉄筋構造物	m3	-
		舗装版取壊し	As舗装,t=4cm	m2	-
仮設工	仮設盛土工	流用土または購入土		m3	1.2
	仮設掘削工	土砂掘削	小規模	m3	-

NO.6

GH=-0.029
FH=-0.530

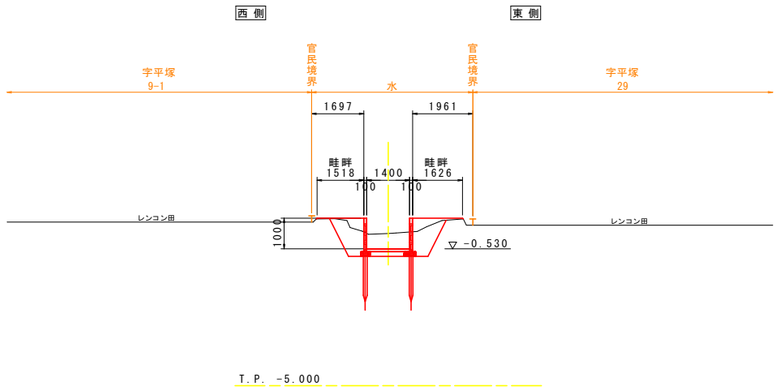

NO.5+7.5

工種	種別	細別		単位	数量
土工	掘削工	土砂掘削	小規模	m3	-
	盛土工	発生土盛土	構造物周辺	m3	-
			1.0m≦B＜2.5m	m3	-
			B＜1.0m	m3	-
	整形工	法面整形(盛土)		m2	-
		基面整正		m2	-
	作業土工	床掘	標準	m3	8.8
		埋戻	構造物周辺	m3	1.4
			1.0m≦B＜2.5m	m3	3.0
			B＜1.0m	m3	-
構造物撤去工	構造物取壊し工	コンクリート構造物取壊し	無筋構造物	m3	0.1
			鉄筋構造物	m3	0.4
		舗装版取壊し	As舗装,t=4cm	m2	3.0
仮設工	仮設盛土工	流用土または購入土		m3	-
	仮設掘削工	土砂掘削	小規模	m3	-

NO.5+7.5
(1号函渠工)

GH= 0.651
FH=-0.536

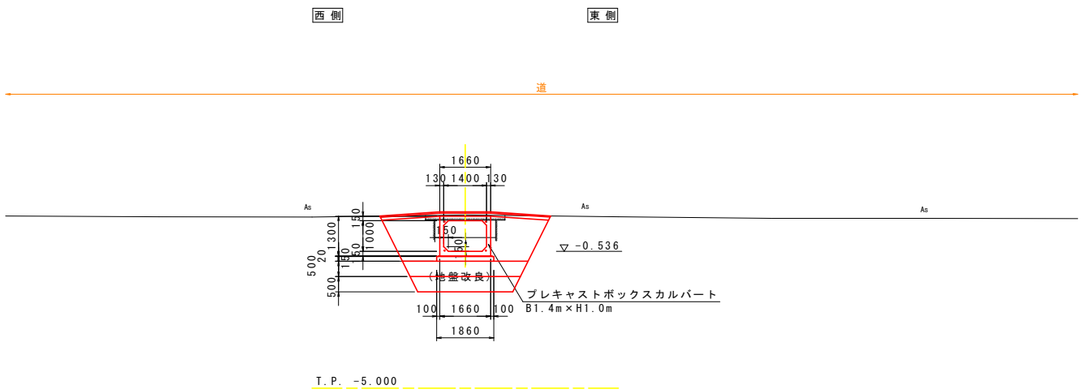

舗装構成 S=1:5

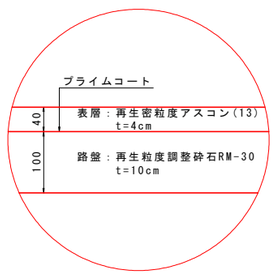

(5号排水路)

工事名	RI徳耕　経営体　大幸　5号排水路工事		
路線名等	大幸　地区		
工事箇所	鳴門市大津町		
図面名	横断図(3)		
縮尺	S=1:100	図面番号	1-7
会社名			
事業者名	徳島県東部農林水産局〈徳島〉		

NO.9+16.2

工種	種別	細別		単位	数量
土工	掘削工	土砂掘削	小規模	m3	-
	盛土工	発生土盛土	構造物周辺	m3	-
			1.0m≦B＜2.5m	m3	-
			B＜1.0m	m3	-
	整形工	法面整形(盛土)		m2	-
		基面整正		m2	-
	作業土工	床掘	標準	m3	8.4
		埋戻	構造物周辺	m3	1.4
			1.0m≦B＜2.5m	m3	3.1
			B＜1.0m	m3	-
構造物撤去工	構造物取壊し工	コンクリート構造物取壊し	無筋構造物	m3	1.9
			鉄筋構造物	m3	-
		舗装版取壊し	As舗装,t=4cm	m2	5.7
仮設工	仮設盛土工	流用土または購入土		m3	-
	仮設掘削工	土砂掘削	小規模	m3	-

NO.9+16.2
(2号函渠工)

GH= 0.772
FH=-0.492

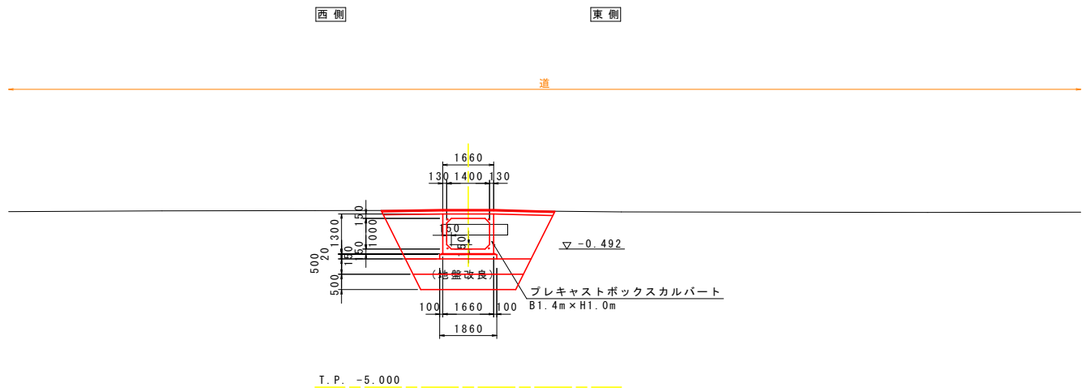

舗装構成 S=1:5

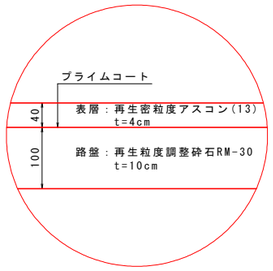

NO.9

工種	種別	細別		単位	数量
土工	掘削工	土砂掘削	小規模	m3	-
	盛土工	発生土盛土	構造物周辺	m3	0.1
			1.0m≦B＜2.5m	m3	-
			B＜1.0m	m3	0.1
	整形工	法面整形(盛土)		m2	0.2
		基面整正		m2	1.8
	作業土工	床掘	標準	m3	3.8
		埋戻	構造物周辺	m3	1.2
			1.0m≦B＜2.5m	m3	-
			B＜1.0m	m3	0.7
構造物撤去工	構造物取壊し工	コンクリート構造物取壊し	無筋構造物	m3	-
			鉄筋構造物	m3	-
		舗装版取壊し	As舗装,t=4cm	m2	-
仮設工	仮設盛土工	流用土または購入土		m3	0.9
	仮設掘削工	土砂掘削	小規模	m3	-

NO.9

GH= 0.038
FH=-0.500

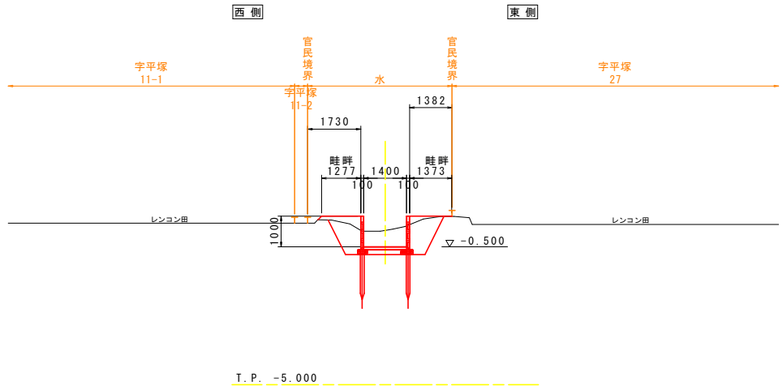

NO.8

工種	種別	細別		単位	数量
土工	掘削工	土砂掘削	小規模	m3	-
	盛土工	発生土盛土	構造物周辺	m3	0.1
			1.0m≦B＜2.5m	m3	-
			B＜1.0m	m3	0.1
	整形工	法面整形(盛土)		m2	0.2
		基面整正		m2	1.8
	作業土工	床掘	標準	m3	3.9
		埋戻	構造物周辺	m3	1.2
			1.0m≦B＜2.5m	m3	-
			B＜1.0m	m3	0.7
構造物撤去工	構造物取壊し工	コンクリート構造物取壊し	無筋構造物	m3	-
			鉄筋構造物	m3	-
		舗装版取壊し	As舗装,t=4cm	m2	-
仮設工	仮設盛土工	流用土または購入土		m3	0.8
	仮設掘削工	土砂掘削	小規模	m3	-

NO.8

GH= 0.048
FH=-0.510

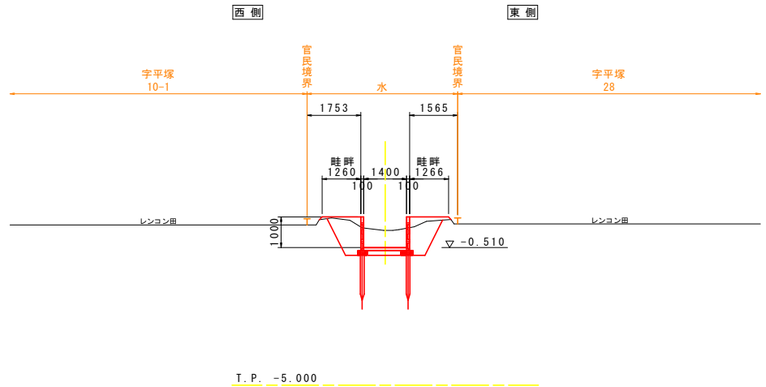

(5号排水路)

工事名	R1徳耕　経営体　大幸　5号排水路工事		
路線名等	大幸　地区		
工事箇所	鳴門市大津町		
図面名	横断図(4)		
縮尺	S=1:100	図面番号	1-8
会社名			
事業者名	徳島県東部農林水産局〈徳島〉		

NO.11+10.0

工種	種別	細別		単位	数量
土工	掘削工	土砂掘削	小規模	m3	-
	盛土工	発生土盛土	構造物周辺	m3	0.2
			1.0m≦B＜2.5m	m3	-
			B＜1.0m	m3	0.2
	整形工	法面整形(盛土)		m2	0.5
		基面整正		m2	1.8
	作業土工	床掘	標準	m3	3.4
		埋戻	構造物周辺	m3	1.1
			1.0m≦B＜2.5m	m3	-
			B＜1.0m	m3	0.6
構造物撤去工	構造物取壊し工	コンクリート構造物取壊し	無筋構造物	m3	-
			鉄筋構造物	m3	-
		舗装版取壊し	As舗装,t=4cm	m2	-
仮設工	仮設盛土工	流用土または購入土		m3	0.9
	仮設掘削工	土砂掘削	小規模	m3	-

NO.11+10.0

GH=-0.053
FH=-0.475

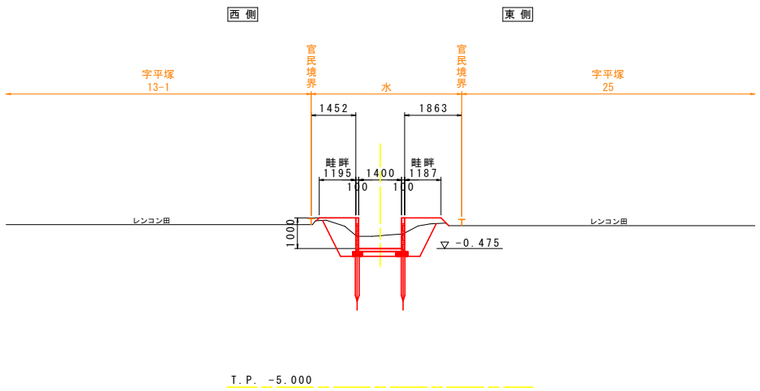

NO.11

工種	種別	細別		単位	数量
土工	掘削工	土砂掘削	小規模	m3	-
	盛土工	発生土盛土	構造物周辺	m3	0.2
			1.0m≦B＜2.5m	m3	-
			B＜1.0m	m3	0.3
	整形工	法面整形(盛土)		m2	0.4
		基面整正		m2	1.8
	作業土工	床掘	標準	m3	3.4
		埋戻	構造物周辺	m3	1.1
			1.0m≦B＜2.5m	m3	-
			B＜1.0m	m3	0.6
構造物撤去工	構造物取壊し工	コンクリート構造物取壊し	無筋構造物	m3	-
			鉄筋構造物	m3	-
		舗装版取壊し	As舗装,t=4cm	m2	-
仮設工	仮設盛土工	流用土または購入土		m3	0.9
	仮設掘削工	土砂掘削	小規模	m3	-

NO.11

GH=-0.043
FH=-0.480

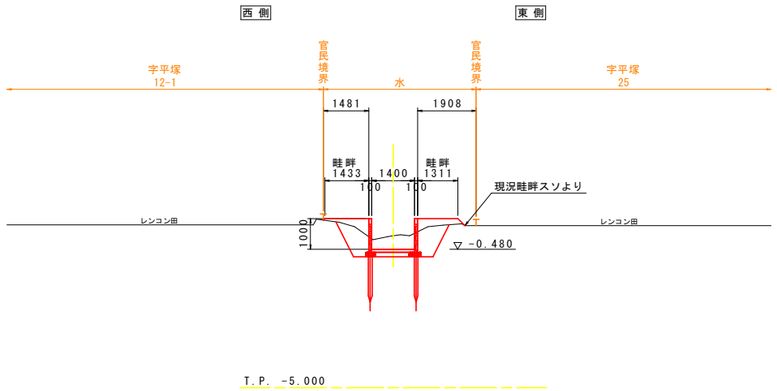

NO.10

工種	種別	細別		単位	数量
土工	掘削工	土砂掘削	小規模	m3	-
	盛土工	発生土盛土	構造物周辺	m3	-
			1.0m≦B＜2.5m	m3	-
			B＜1.0m	m3	-
	整形工	法面整形(盛土)		m2	-
		基面整正		m2	-
	作業土工	床掘	標準	m3	8.3
		埋戻	構造物周辺	m3	1.4
			1.0m≦B＜2.5m	m3	2.6
			B＜1.0m	m3	-
構造物撤去工	構造物取壊し工	コンクリート構造物取壊し	無筋構造物	m3	0.1
			鉄筋構造物	m3	0.8
		舗装版取壊し	As舗装,t=4cm	m2	-
仮設工	仮設盛土工	流用土または購入土		m3	-
	仮設掘削工	土砂掘削	小規模	m3	-

NO.10

GH= 0.009
FH=-0.490

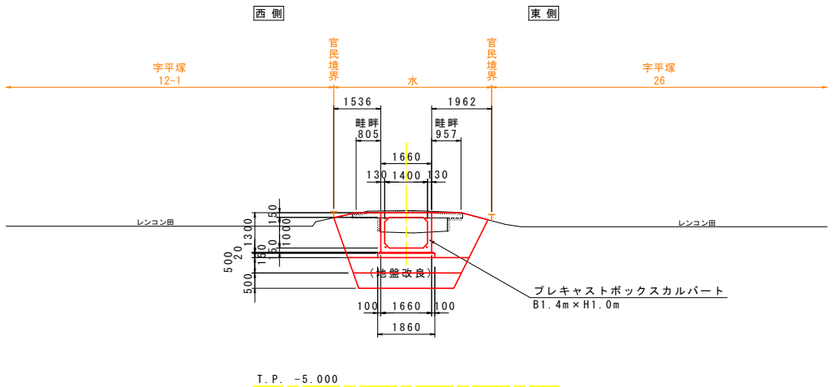

(5号排水路)

工事名	R1徳耕　経営体　大幸　5号排水路工事		
路線名等	大幸　地区		
工事箇所	鳴門市大津町		
図面名	横断図(5)		
縮尺	S=1:100	図面番号	1-9
会社名			
事業者名	徳島県東部農林水産局〈徳島〉		

NO.14

工種	種別	細別		単位	数量
土工	掘削工	土砂掘削	小規模	m3	-
	盛土工	発生土盛土	構造物周辺	m3	0.3
			1.0m≦B＜2.5m	m3	0.2
			B＜1.0m	m3	0.1
	整形工	法面整形(盛土)		m2	0.2
		基面整正		m2	1.8
	作業土工	床掘	標準	m3	3.0
		埋戻	構造物周辺	m3	0.9
			1.0m≦B＜2.5m	m3	-
			B＜1.0m	m3	0.5
構造物撤去工	構造物取壊し工	コンクリート構造物取壊し	無筋構造物	m3	-
			鉄筋構造物	m3	-
		舗装版取壊し	As舗装,t=4cm	m2	-
仮設工	仮設盛土工	流用土または購入土		m3	0.9
	仮設掘削工	土砂掘削	小規模	m3	0.1

NO.14

GH=-0.177
FH=-0.450

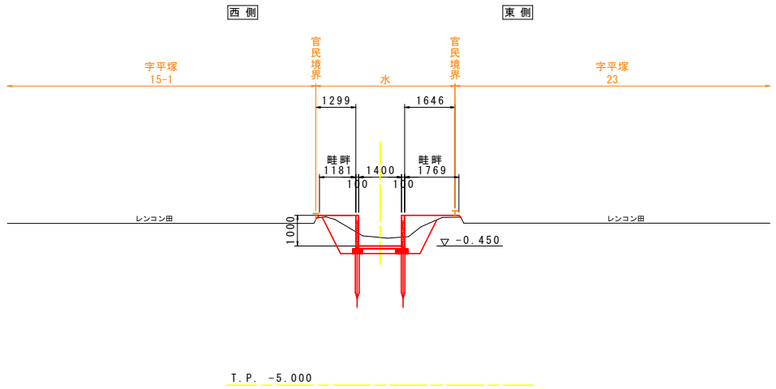

NO.13

工種	種別	細別		単位	数量
土工	掘削工	土砂掘削	小規模	m3	-
	盛土工	発生土盛土	構造物周辺	m3	0.3
			1.0m≦B＜2.5m	m3	0.3
			B＜1.0m	m3	0.1
	整形工	法面整形(盛土)		m2	0.3
		基面整正		m2	1.8
	作業土工	床掘	標準	m3	3.1
		埋戻	構造物周辺	m3	1.0
			1.0m≦B＜2.5m	m3	-
			B＜1.0m	m3	0.5
構造物撤去工	構造物取壊し工	コンクリート構造物取壊し	無筋構造物	m3	-
			鉄筋構造物	m3	-
		舗装版取壊し	As舗装,t=4cm	m2	-
仮設工	仮設盛土工	流用土または購入土		m3	0.8
	仮設掘削工	土砂掘削	小規模	m3	0.1

NO.13

GH=-0.198
FH=-0.460

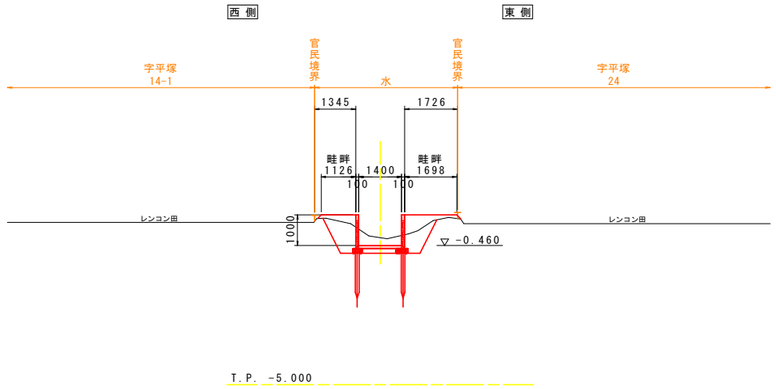

NO.12

工種	種別	細別		単位	数量
土工	掘削工	土砂掘削	小規模	m3	-
	盛土工	発生土盛土	構造物周辺	m3	0.2
			1.0m≦B＜2.5m	m3	-
			B＜1.0m	m3	0.2
	整形工	法面整形(盛土)		m2	0.5
		基面整正		m2	1.8
	作業土工	床掘	標準	m3	3.4
		埋戻	構造物周辺	m3	1.0
			1.0m≦B＜2.5m	m3	-
			B＜1.0m	m3	0.6
構造物撤去工	構造物取壊し工	コンクリート構造物取壊し	無筋構造物	m3	-
			鉄筋構造物	m3	-
		舗装版取壊し	As舗装,t=4cm	m2	-
仮設工	仮設盛土工	流用土または購入土		m3	1.0
	仮設掘削工	土砂掘削	小規模	m3	-

NO.12

GH=-0.106
FH=-0.470

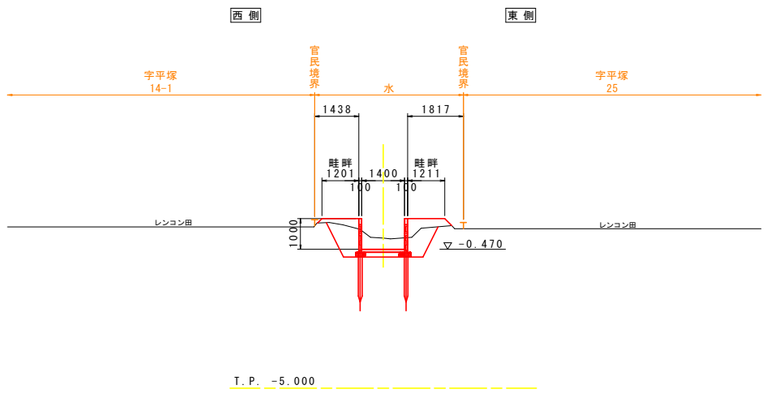

(5号排水路)

工事名	R1徳耕　経営体　大幸　5号排水路工事		
路線名等	大幸　地区		
工事箇所	鳴門市大津町		
図面名	横断図(6)		
縮尺	S=1:100	図面番号	1-10
会社名			
事業者名	徳島県東部農林水産局〈徳島〉		

NO.16

工種	種別	細別		単位	数量
土工	掘削工	土砂掘削	小規模	m3	-
	盛土工	発生土盛土	構造物周辺	m3	0.3
			1.0m≦B＜2.5m	m3	0.7
			B＜1.0m	m3	-
	整形工	法面整形(盛土)		m2	0.4
		基面整正		m2	1.8
	作業土工	床掘	標準	m3	2.9
		埋戻	構造物周辺	m3	0.9
			1.0m≦B＜2.5m	m3	-
			B＜1.0m	m3	0.5
構造物撤去工	構造物取壊し工	コンクリート構造物取壊し	無筋構造物	m3	-
			鉄筋構造物	m3	-
		舗装版取壊し	As舗装,t=4cm	m2	-
仮設工	仮設盛土工	流用土または購入土		m3	1.1
	仮設掘削工	土砂掘削	小規模	m3	-

NO.16

GH=-0.267
FH=-0.430

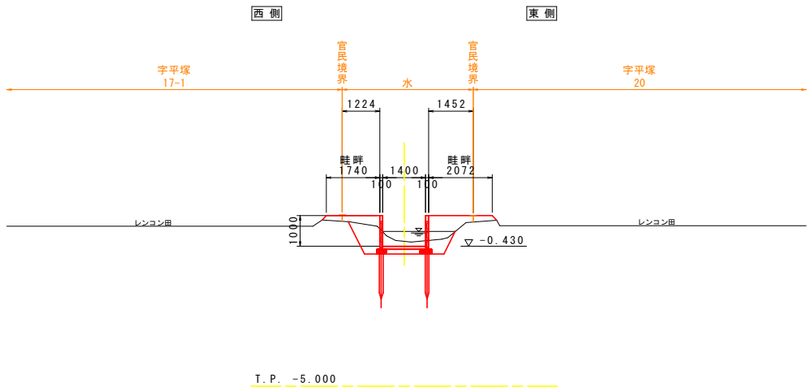

NO.15

工種	種別	細別		単位	数量
土工	掘削工	土砂掘削	小規模	m3	-
	盛土工	発生土盛土	構造物周辺	m3	0.3
			1.0m≦B＜2.5m	m3	0.3
			B＜1.0m	m3	0.1
	整形工	法面整形(盛土)		m2	0.2
		基面整正		m2	1.8
	作業土工	床掘	標準	m3	3.1
		埋戻	構造物周辺	m3	0.9
			1.0m≦B＜2.5m	m3	-
			B＜1.0m	m3	0.6
構造物撤去工	構造物取壊し工	コンクリート構造物取壊し	無筋構造物	m3	-
			鉄筋構造物	m3	-
		舗装版取壊し	As舗装,t=4cm	m2	-
仮設工	仮設盛土工	流用土または購入土		m3	0.8
	仮設掘削工	土砂掘削	小規模	m3	0.1

NO.15

GH=-0.145
FH=-0.440

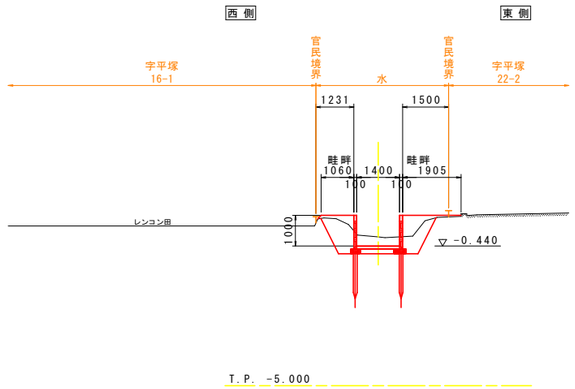

NO.14+10.0

工種	種別	細別		単位	数量
土工	掘削工	土砂掘削	小規模	m3	-
	盛土工	発生土盛土	構造物周辺	m3	0.3
			1.0m≦B＜2.5m	m3	0.2
			B＜1.0m	m3	0.1
	整形工	法面整形(盛土)		m2	0.3
		基面整正		m2	1.8
	作業土工	床掘	標準	m3	3.0
		埋戻	構造物周辺	m3	0.9
			1.0m≦B＜2.5m	m3	-
			B＜1.0m	m3	0.5
構造物撤去工	構造物取壊し工	コンクリート構造物取壊し	無筋構造物	m3	-
			鉄筋構造物	m3	-
		舗装版取壊し	As舗装,t=4cm	m2	-
仮設工	仮設盛土工	流用土または購入土		m3	0.9
	仮設掘削工	土砂掘削	小規模	m3	0.1

NO.14+10.0

GH=-0.202
FH=-0.445

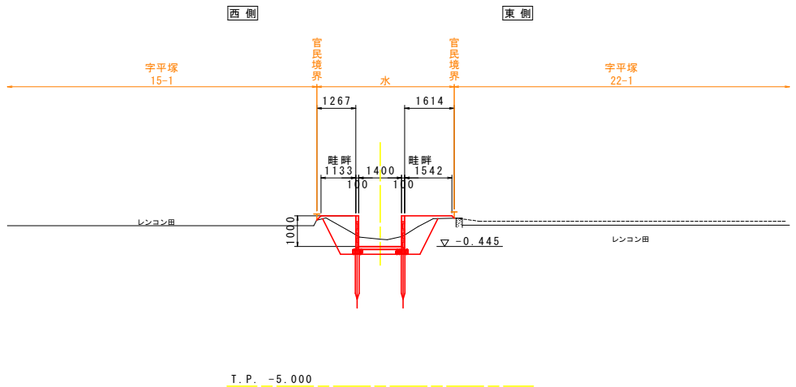

(5号排水路)

工事名	RI徳耕　経営体　大幸　5号排水路工事		
路線名等	大幸　地区		
工事箇所	鳴門市大津町		
図面名	横断図(7)		
縮尺	S=1:100	図面番号	1-11
会社名			
事業者名	徳島県東部農林水産局〈徳島〉		

NO.18

GH= 1.253
FH=

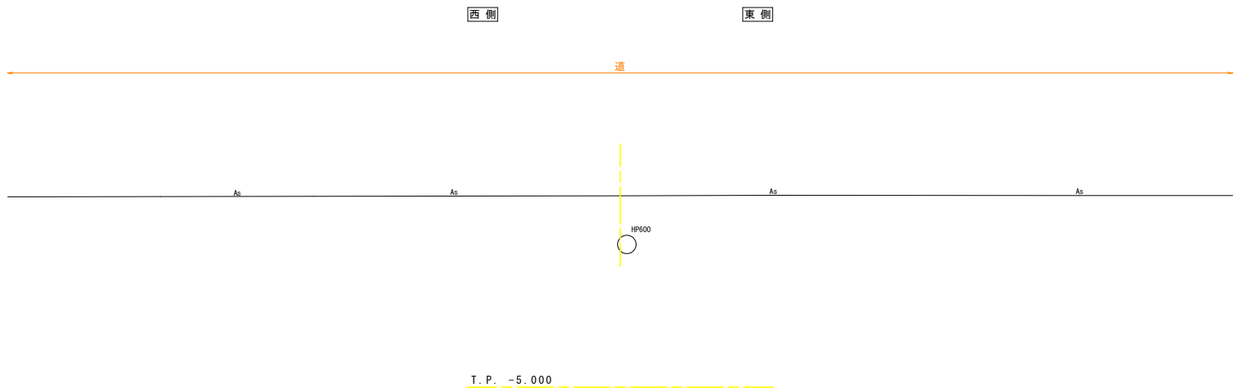

NO.17+13.8

GH=-0.346
FH=-0.413

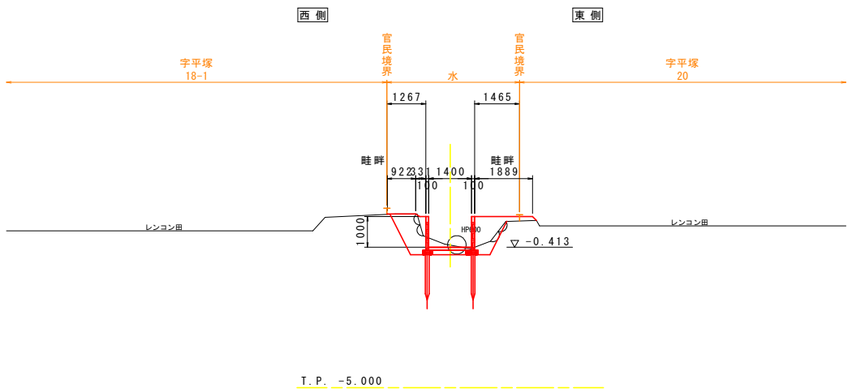

NO.17+13.8

工種	種別	細別		単位	数量
土工	掘削工	土砂掘削	小規模	m3	2.3
	盛土工	発生土盛土	構造物周辺	m3	-
			1.0m≦B＜2.5m	m3	-
			B＜1.0m	m3	-
	整形工	法面整形(盛土)		m2	0.4
		基面整正		m2	1.8
	作業土工	床掘	標準	m3	4.0
		埋戻	構造物周辺	m3	1.2
			1.0m≦B＜2.5m	m3	-
			B＜1.0m	m3	0.8
構造物撤去工	構造物取壊し工	コンクリート構造物取壊し	無筋構造物	m3	-
			鉄筋構造物	m3	-
		舗装版取壊し	As舗装,t=4cm	m2	-
仮設工	仮設盛土工	流用土または購入土		m3	4.6
	仮設掘削工	土砂掘削	小規模	m3	-

NO.17

GH=-0.309
FH=-0.420

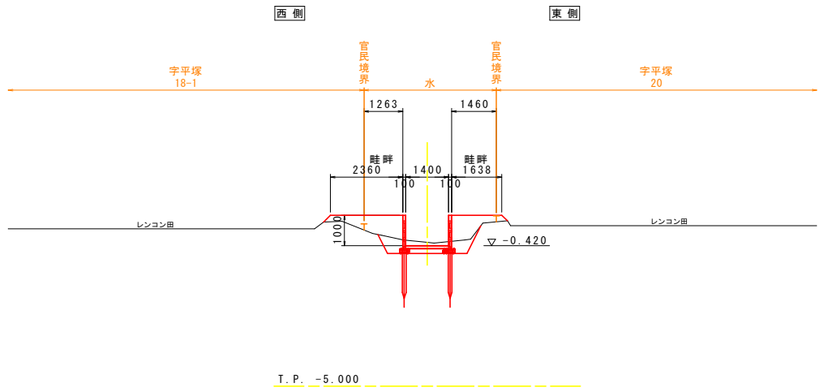

NO.17

工種	種別	細別		単位	数量
土工	掘削工	土砂掘削	小規模	m3	0.8
	盛土工	発生土盛土	構造物周辺	m3	-
			1.0m≦B＜2.5m	m3	-
			B＜1.0m	m3	-
	整形工	法面整形(盛土)		m2	0.6
		基面整正		m2	1.8
	作業土工	床掘	標準	m3	4.0
		埋戻	構造物周辺	m3	1.2
			1.0m≦B＜2.5m	m3	-
			B＜1.0m	m3	0.8
構造物撤去工	構造物取壊し工	コンクリート構造物取壊し	無筋構造物	m3	-
			鉄筋構造物	m3	-
		舗装版取壊し	As舗装,t=4cm	m2	-
仮設工	仮設盛土工	流用土または購入土		m3	4.2
	仮設掘削工	土砂掘削	小規模	m3	-

(5号排水路)

工事名	R1徳耕　経営体　大幸　5号排水路工事		
路線名等	大幸　地区		
工事箇所	鳴門市大津町		
図面名	横断図(8)		
縮尺	S=1:100	図面番号	1-12
会社名			
事業者名	徳島県東部農林水産局〈徳島〉		

構造図(その1)

軽量柵渠参考構造図　S=1:20
H1000xB1400

平面図

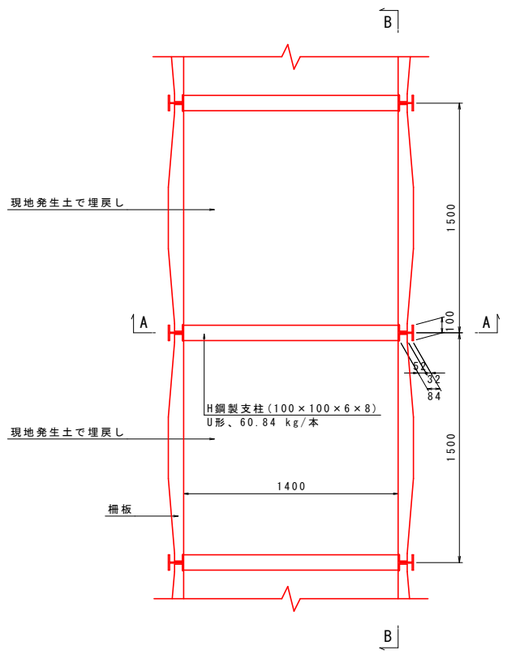

柵渠数量表　　1.5m当り

種別	規格	単位	数量	摘要
H鋼製支柱	100×100×6×8,L=3.6m (U形)	本	1	60.84 kg/本
柵板	SB-4(1480×298×100)	枚	6	59 kg/枚
	CB-20(1480×198×100)	枚	2	70 kg/枚
埋戻土	現場発生土	m3	0.21	
基礎砕石	RC-40,t=15cm	m2	2.70	
太鼓落とし	末口12cm,徳島県産材	m	3	
松杭	末口12cm,L=1.5m@1.5m,徳島県産材	本	2	

※現況角落とし部（素掘り,U字溝,パイプ）はVUφ200にて復旧すること。（「構造図その2」参照）

断面図
A-A

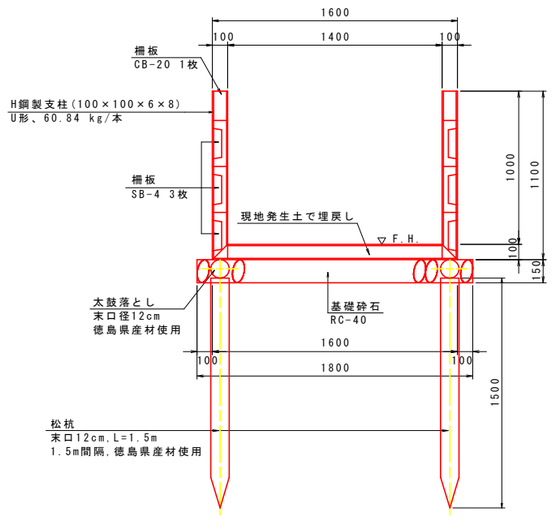

側面図
B-B

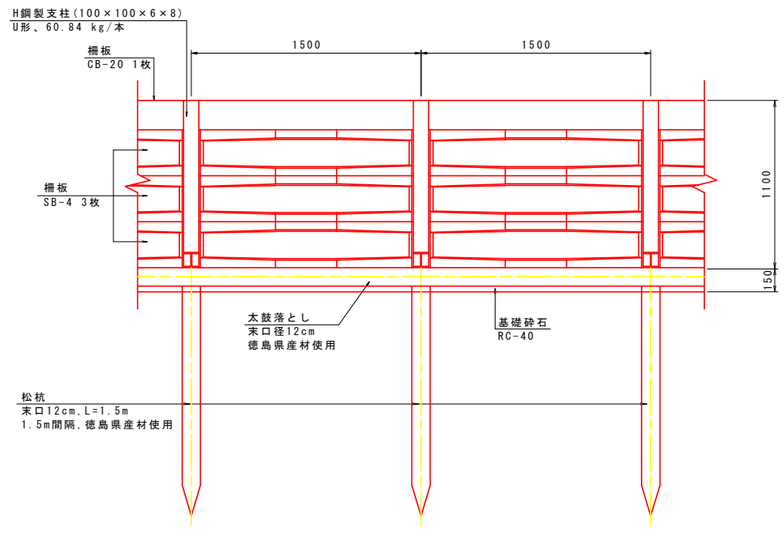

（5号排水路）

工事名	R1徳耕　経営体　大幸　5号排水路工事		
路線名等	大幸　地区		
工事箇所	鳴門市大津町		
図面名	構造図(その1)		
縮尺	図示	図面番号	1-13
会社名			
事業者名	徳島県東部農林水産局（徳島）		

構造図(その2)

耕地排水管、柵板補強壁標準断面図 S=1:20

平面図

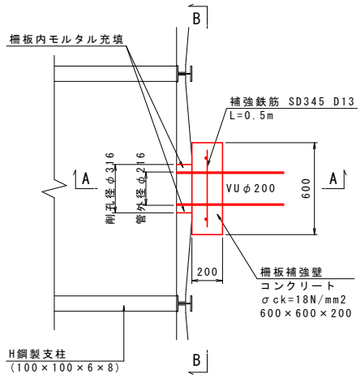

断面図

A-A

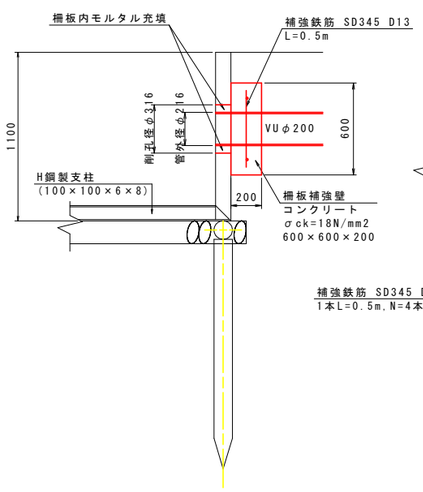

側面図

B-B

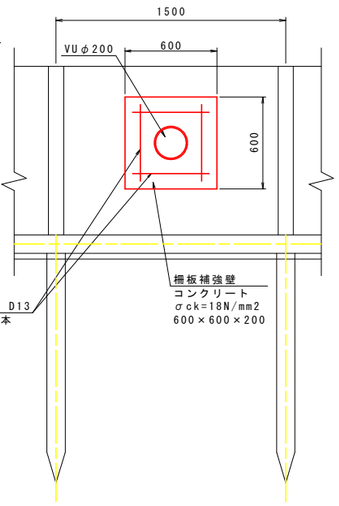

柵板補強壁数量表　　1箇所当たり

名称	規格	算式	単位	数量
コンクリート	σck=18N/mm2	0.60×0.60×0.20	m3	0.07
型枠	小型	(0.20+0.20+0.60) ×0.60	m2	0.60
鉄筋	SD345,D13	0.50×4本×0.995	kg	1.99

※管渠工設置位置・高さ等については、施工時に地権者の方に確認し，施工する事。

角落とし部詳細図 S=1:20

平面図

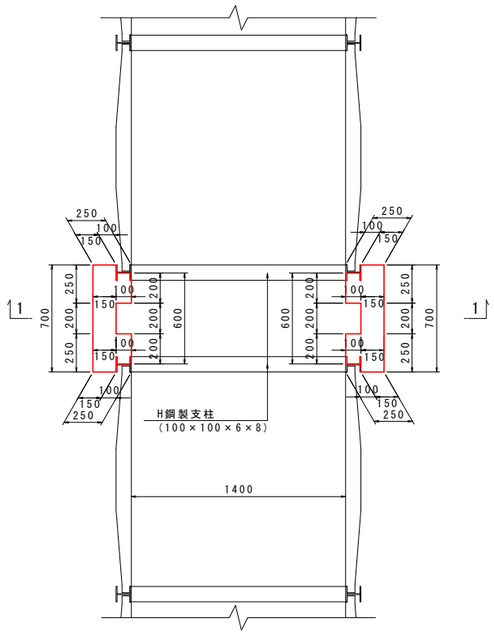

断面図

1-1

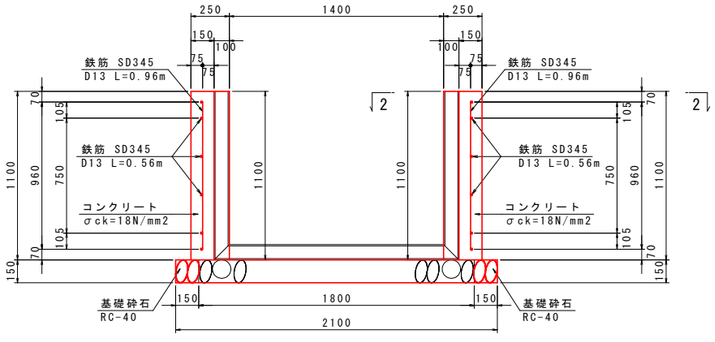

断面図

2-2

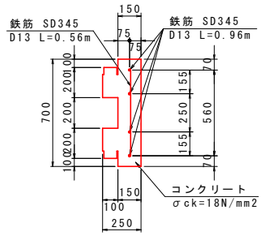

足掛金具詳細図 S=1:20

平面図

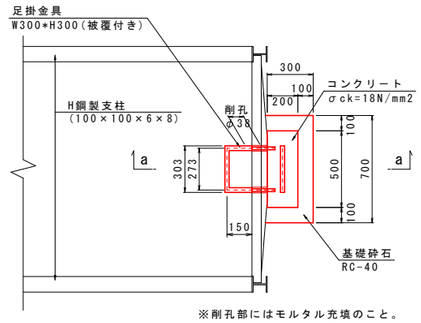

※削孔部にはモルタル充填のこと。

断面図

a-a

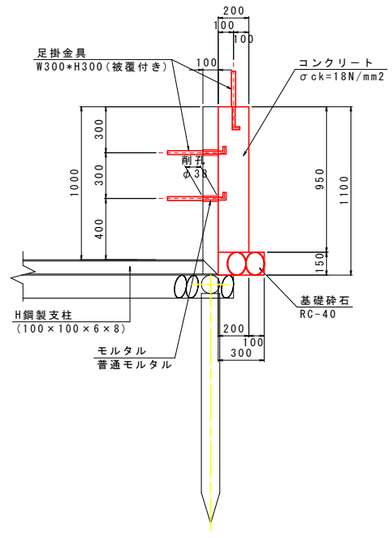

足掛金具数量表　　1箇所当たり

名称	規格	算式	単位	数量
足掛金具	W300*H300 (被覆付き)	図面参照	本	3.00
コンクリート	σck=18N/mm2	0.20×0.50×0.95	m3	0.10
型枠	小型	(0.20+0.20+0.50) ×0.95	m2	0.86
基礎砕石	RC-40,t=15cm	0.30×0.70	m2	0.21
モルタル	普通モルタル	(0.019×0.019×3.14 −0.010×0.010×3.14)×0.10×2×2	m3	0.0003

※設置位置等については、施工時に地権者の方に確認し，施工する事。

(5号排水路)

工事名	RI徳耕　経営体　大幸　5号排水路工事		
路線名等	大幸　地区		
工事箇所	鳴門市大津町		
図面名	構造図(その2)		
縮尺	図示	図面番号	1-14
会社名			
事業者名	徳島県東部農林水産局〈徳島〉		

構造図(その3)

1号プレキャストボックスカルバート設置図　S=1:30

標準　1400×1000×2000(No.5+7.5)

平面図

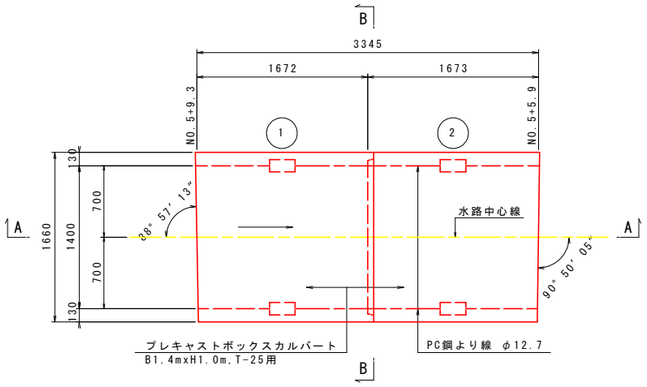

斜切部平面図

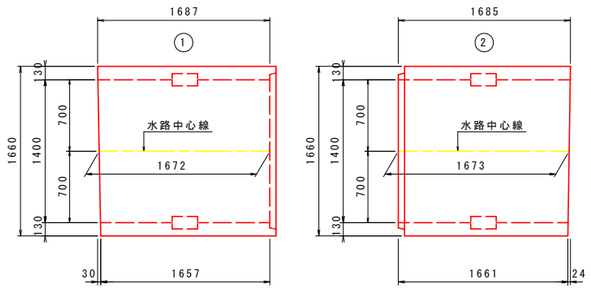

側面図

A-A

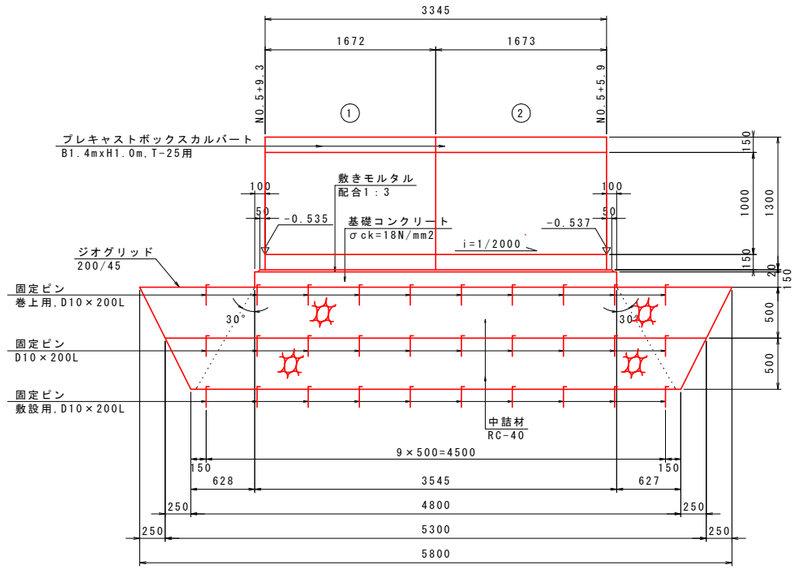

断面図

B-B

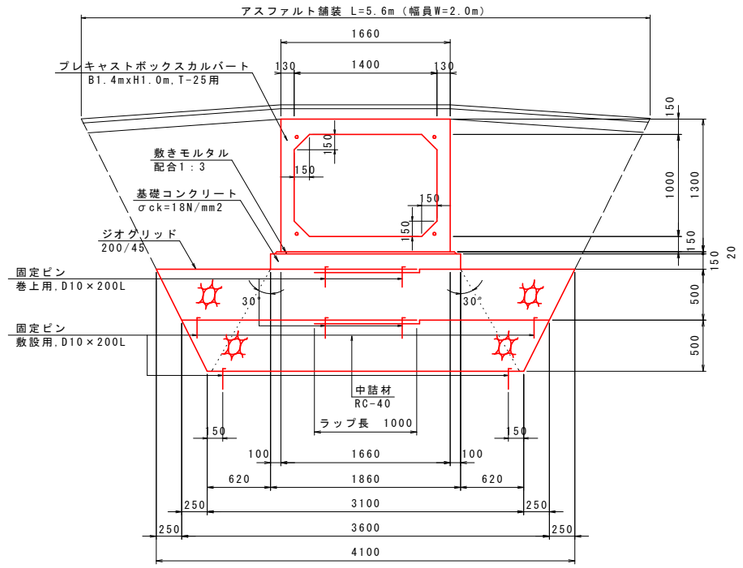

設計条件
マットレス工法設置地盤面：粘性土　N≧5

プレキャストボックスカルバート数量表　1式当り

規格	内幅(mm)	内高(mm)	有効長(mm)	数量(本)	BOX No.	備考
斜切	1400	1000	1669	1	①	オス無し、定着部付
斜切	1400	1000	1670	1	②	メス無し、定着部付
合計				2	参考質量(L=2000)W=4020kg	

縦締め材料表　1式当り

種　類		単位	数量	備考
PC鋼より線	φ12.7mm	m	12.0	
アンカーグリップ、アンカープレート		組	8	

プレキャストボックスカルバート基礎数量表　1m当り

種別	規格	単位	数量	備考
基礎コンクリート	σck=18N/mm2	m3	0.28	
同上型枠	一般型枠	m2	0.30	
敷モルタル	配合1:3	m3	0.04	

マットレス工法数量表　1m当り

種別	規格	単位	数量	備考
中詰材	RC-40	m3	3.60	
ジオグリッド	200/45	m2	19.75	ロス率0.05
固定ピン	敷設用,D10×200L	本	8	
	巻上用,D10×200L	本	8	

定着部詳細図　S=1:5

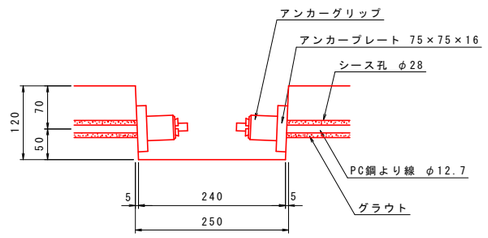

舗装構成　S=1:5

(5号排水路)

工事名	R1徳耕　経営体　大幸　5号排水路工事		
路線名等	大幸　地区		
工事箇所	鳴門市大津町		
図面名	構造図(その3)		
縮尺	図示	図面番号	1-15
会社名			
事業者名	徳島県東部農林水産局(徳島)		

構造図（その4）

2号プレキャストボックスカルバート設置図　S=1:30

標準　1400×1000×2000（No.9+16.2）

平面図

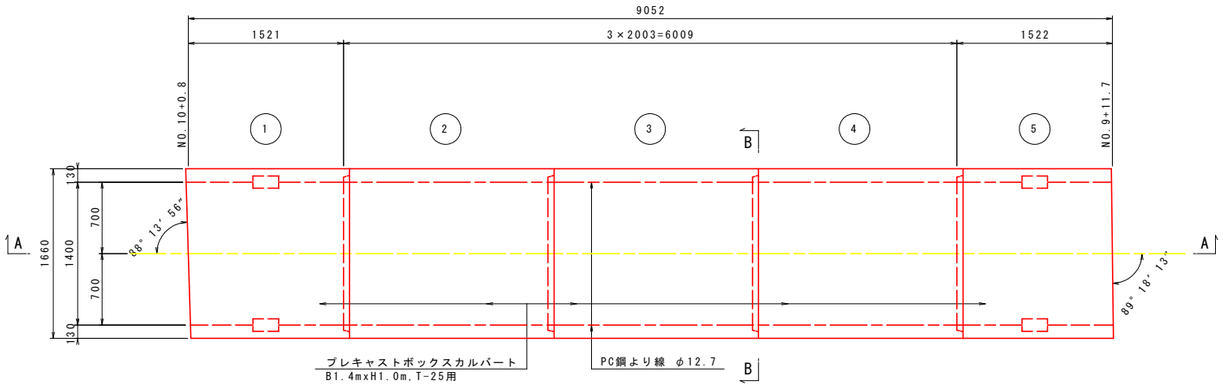

側面図

A-A

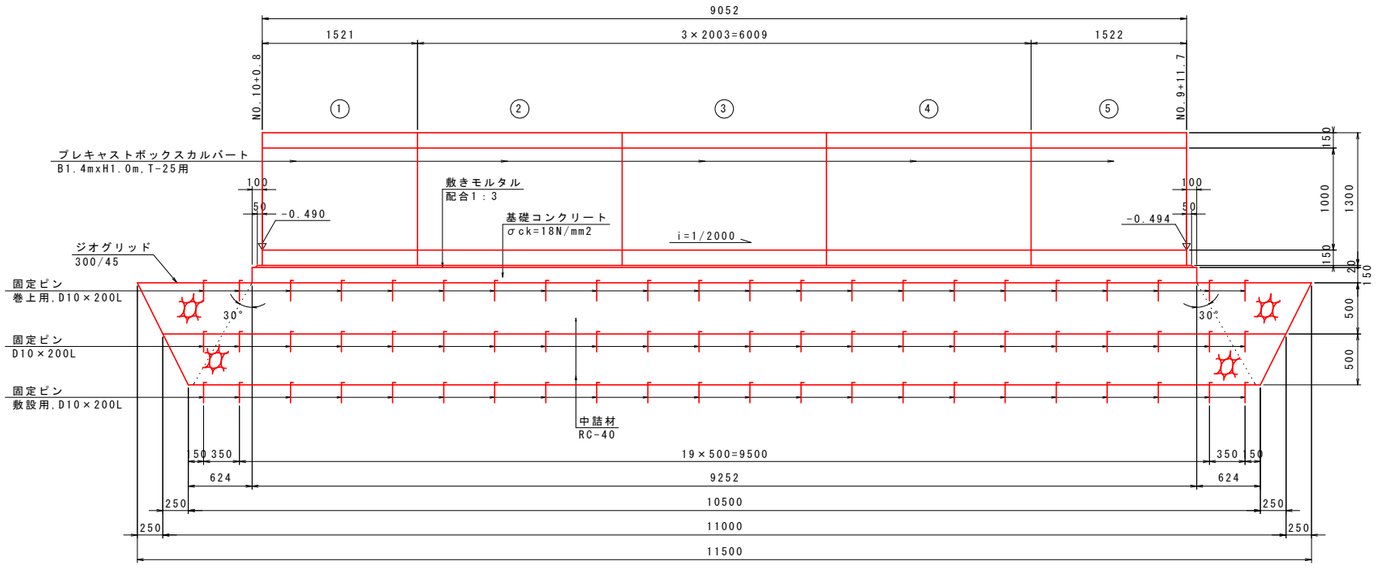

断面図

B-B

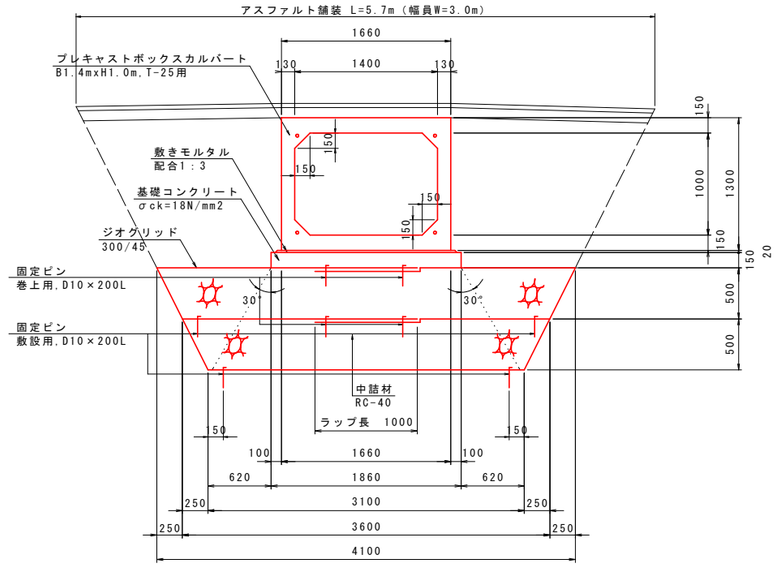

プレキャストボックスカルバート数量表　1式当り

規格	内幅(mm)	内高(mm)	有効長(mm)	数量(本)	BOX No.	備考
基本	1400	1000	2000	3	②③④	W=4020kg
斜切	1400	1000	1518	1	①	オス無し、定着部付
斜切	1400	1000	1519	1	⑤	メス無し、定着部付
合計				5		

縦締め材料表　1式当り

種　類		単位	数量	備考
PC鋼より線	φ12.7mm	m	35.2	
アンカーグリップ、アンカープレート		組	8	

プレキャストボックスカルバート基礎数量表　1m当り

種別	規格	単位	数量	備考
基礎コンクリート	σck=18N/mm2	m3	0.28	
同上型枠	均し型枠	m2	0.30	
敷モルタル	配合1：3	m3	0.04	

マットレス工法数量表　1m当り

種別	規格	単位	数量	備考
中詰材	RC-40	m3	3.60	
ジオグリッド	300/45	m2	19.75	ロス率0.05
固定ピン	敷設用,D10×200L	本	8	
	巻上用,D10×200L	本	8	

設計条件
マットレス工法設置地盤面：粘性土　N≧5

定着部詳細図　S=1:5

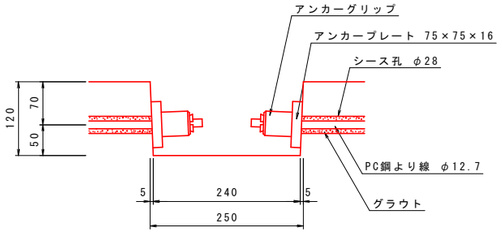

斜切部平面図

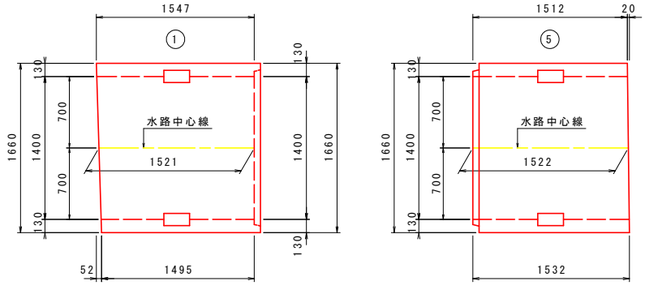

（5号排水路）

工事名	RI徳耕　経営体　大幸　5号排水路工事		
路線名等	大幸　地区		
工事箇所	鳴門市大津町		
図面名	構造図（その4）		
縮尺	図示	図面番号	1-16
会社名			
事業者名	徳島県東部農林水産局〈徳島〉		

展開図

HS=1:500
VS=1:100

左岸側

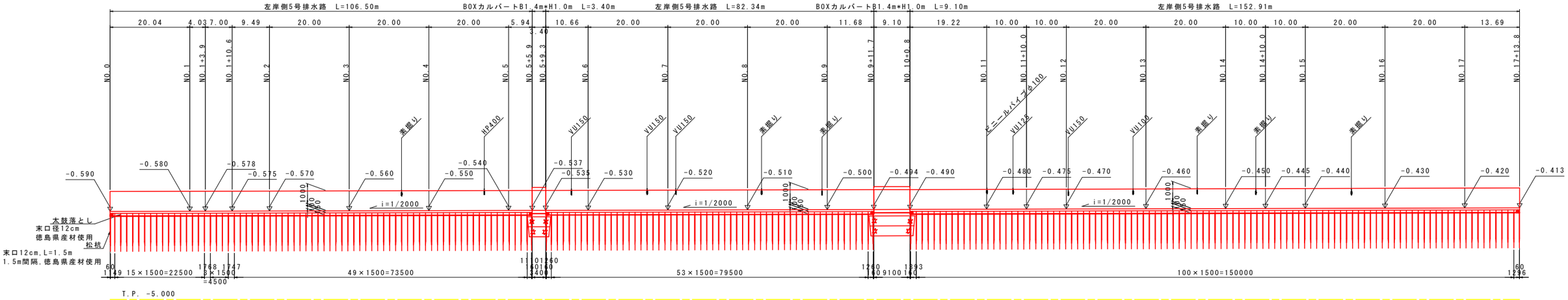

右岸側

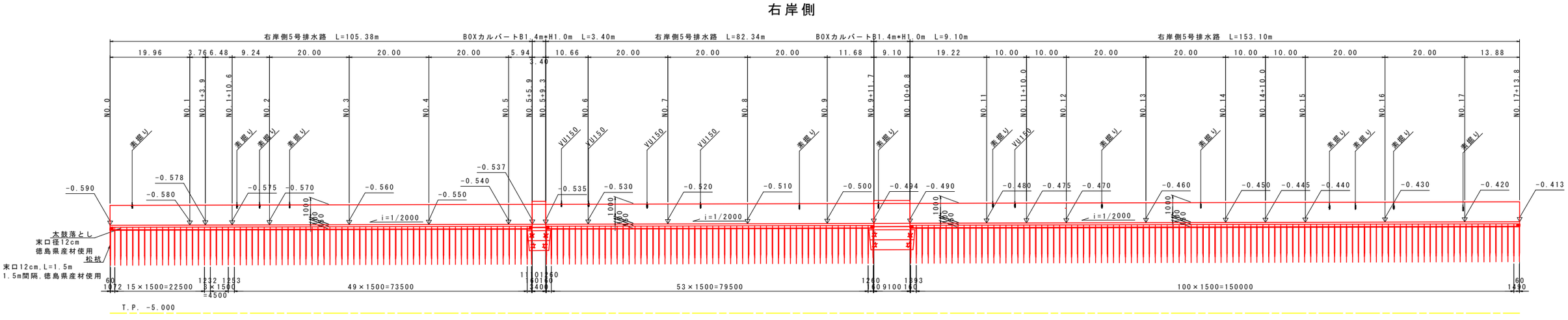

※本図面の素掘りや管の表示は、現況施設を示す。VUφ200にて復旧すること。（「構造図その2」参照）

標準断面図 S=1:100

西 側　　NO.8付近　　東 側

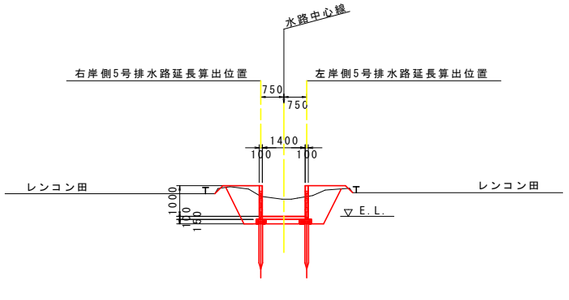

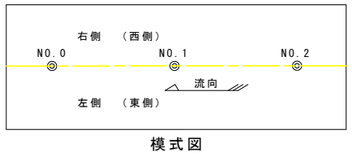

模式図

（5号排水路）

工事名	R1徳耕 経営体 大幸 5号排水路工事		
路線名等	大幸 地区		
工事箇所	鳴門市大津町		
図面名	展開図		
縮尺	HS=1:500 VS=1:100	図面番号	1-17
会社名			
事業者名	徳島県東部農林水産局（徳島）		

柵渠割付図（参考図）S=1:250

平面図
No.0～No.5+7.5

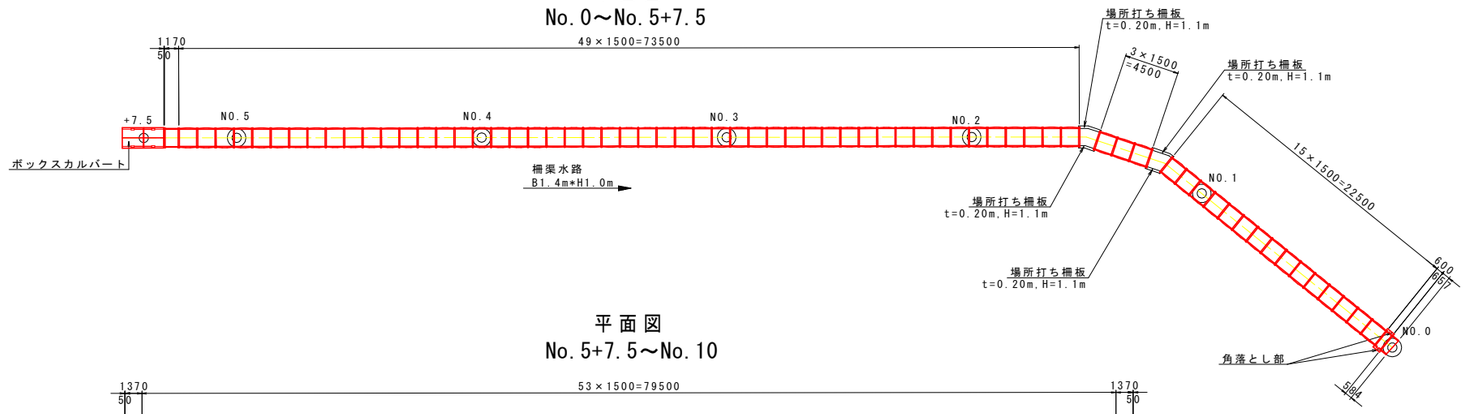

平面図
No.5+7.5～No.10

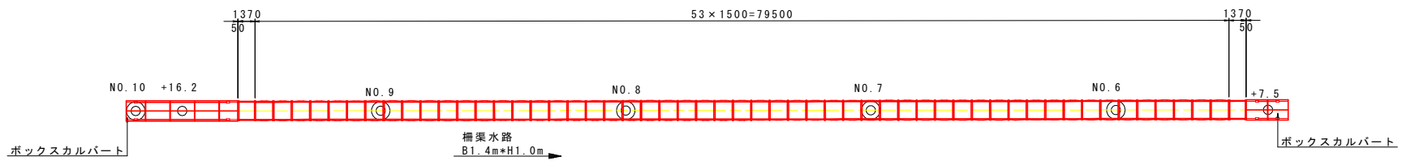

平面図
No.10～No.17+13.8

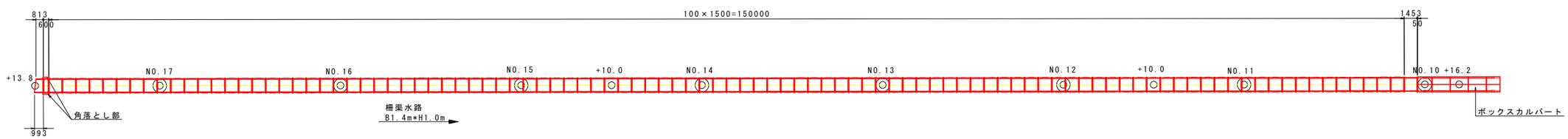

※注釈 ①耕地排水管は39箇所計画しているが、現地確認の上、調整すること。
②足掛金具設置は2箇所計画しているが、現地確認の上、調整すること。

場所打ち柵板詳細図　S=1:20

断面図

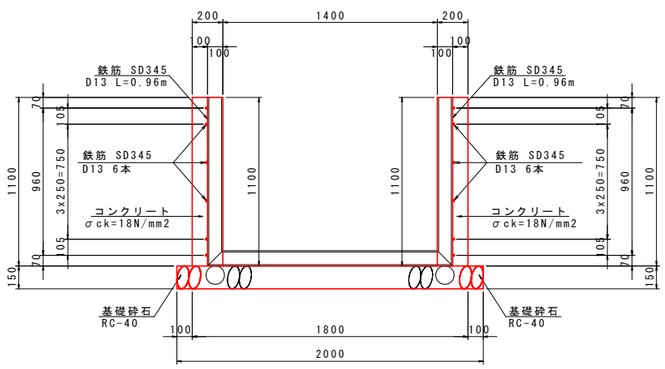

平面図

No.1+3.8付近

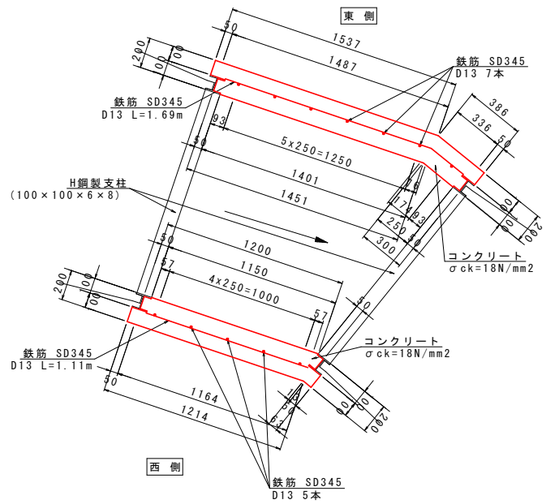

No.1+6.7付近

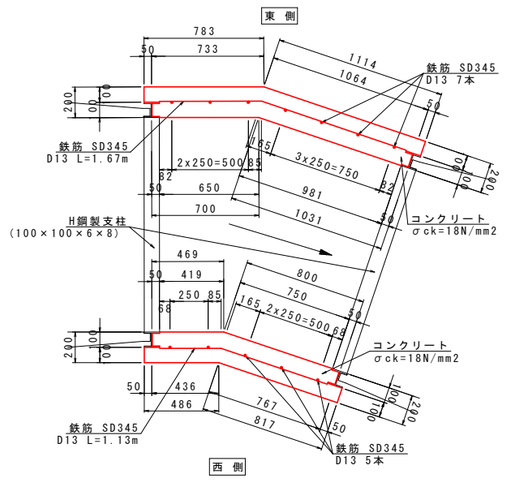

※各落とし等の設置位置等については、施工時に地権者の方に確認し，施工する事。

（5号排水路）

工事名	RI徳耕　経営体　大幸　5号排水路工事		
路線名等	大幸　地区		
工事箇所	鳴門市大津町		
図面名	柵渠割付図（参考図）		
縮尺	S=1:250	図面番号	1-18
会社名			
事業者名	徳島県東部農林水産局（徳島）		

仮設計画図

平面図 S=1:500

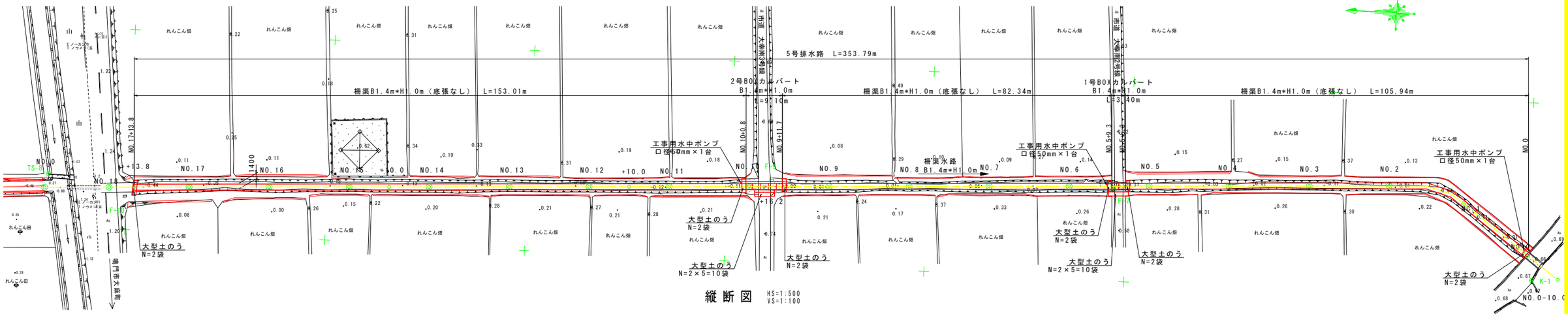

縦断図 HS=1:500 VS=1:100

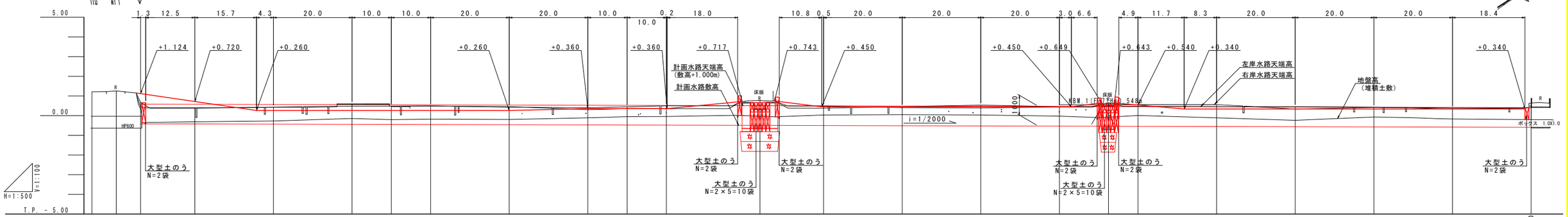

仮設盛土計画高		1.124	0.720	0.260	0.260	0.260	0.260	0.260	0.360	0.360	0.360		0.450	0.450	0.450	0.450	0.540	0.340	0.340	0.340	0.340	+0.340
測点	2号NO.0-10	NO.18	+13.80	NO.17	NO.16	NO.15	+10.00	NO.14	NO.13	NO.12	+10.00	NO.11	NO.10 +16.20	NO.9	NO.8	NO.7	NO.6	+7.5	NO.5	NO.4	NO.3	NO.2	NO.1	NO.0 NO.0天

施工手順（案）

準備工	施工準備
仮設工	大型土のうによる仮締め切り 現況排水路内に仮設道路の設置
排水路部掘削 仮設道路撤去	バックホウによる掘削、 4tダンプによる残土処理
柵渠工の設置	H鋼・コンクリート柵板の組立 プレキャストボックスカルバートの施工
接続管の設置	既設管の接続
盛土・埋戻	振動コンパクタによる転圧
完了	

※仮設道路は、官地内に設けること。

標準断面図 S=1:100

NO.12付近

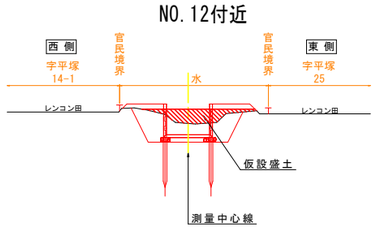

NO.6付近

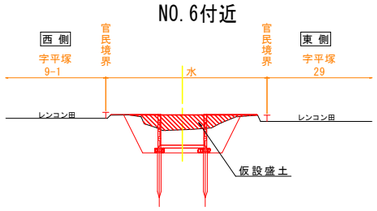

函渠工施工時平面図 S=1:100

NO.9+16.2（2号函渠工）

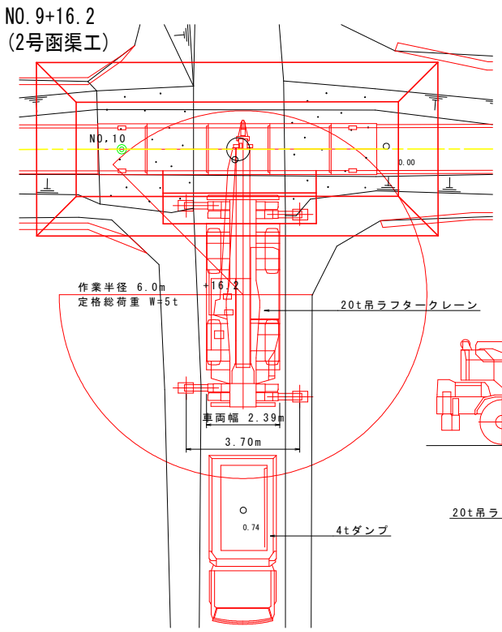

函渠工施工時断面図 S=1:100

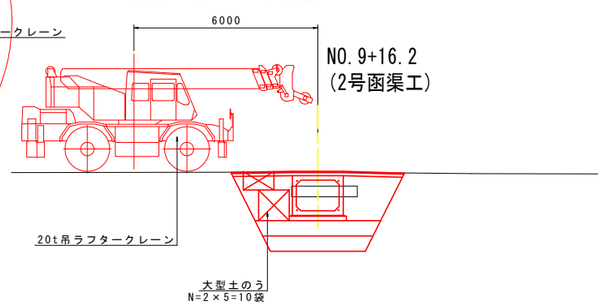

NO.5+7.5（1号函渠工）

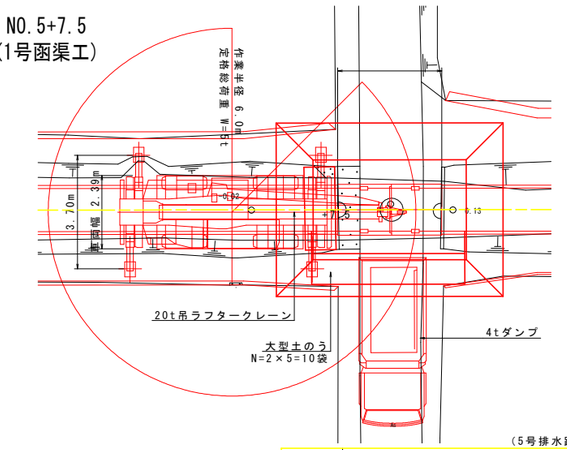

（5号排水路）

工事名	RI徳耕 経営体 大幸 5号排水路工事		
路線名等	大幸 地区		
工事箇所	鳴門市大津町		
図面名	仮設計画図		
縮尺	図示	図面番号	1-19
会社名			
事業者名	徳島県東部農林水産局（徳島）		

用地境界入り平面図 S=1:500

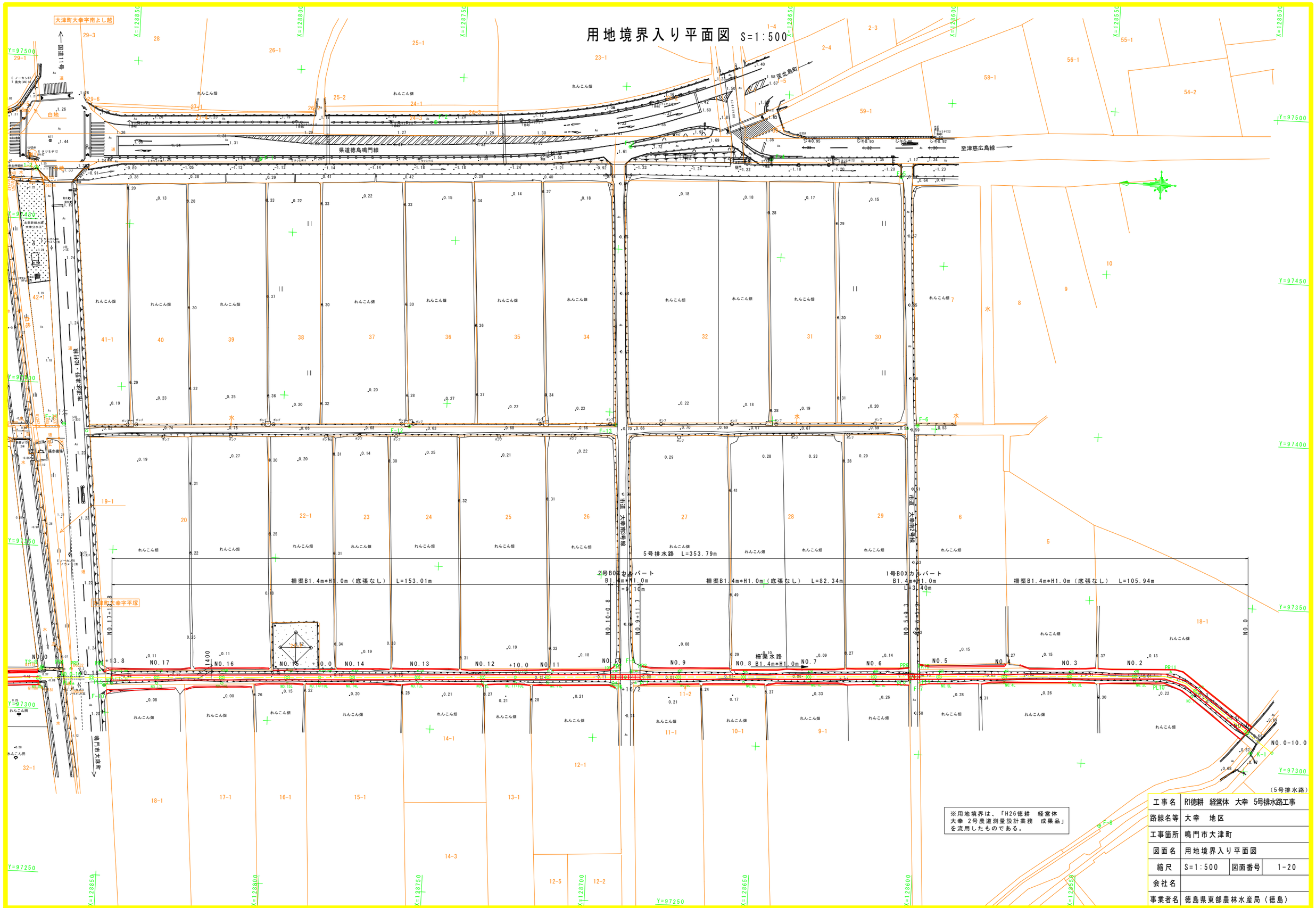

※用地境界は、「H26徳耕　経営体　大幸　2号農道測量設計業務　成果品」を流用したものである。

工事名	R1徳耕　経営体　大幸　5号排水路工事		
路線名等	大幸　地区		
工事箇所	鳴門市大津町		
図面名	用地境界入り平面図		
縮尺	S=1:500	図面番号	1-20
会社名			
事業者名	徳島県東部農林水産局（徳島）		

平　面　図

縮尺=1:500

主要点測点

IP.1	0 + 8.026
IP.2	1 + 7.733
IP.3	2 + 6.431
IP.4	3 + 18.830
IP.5	5 + 1.375
IP.6	5 + 15.130
IP.7	6 + 2.736
IP.8	6 + 17.264
IP.9	7 + 15.451
IP.10	8 + 8.883
IP.11	9 + 0.665
IP.12	9 + 12.139
IP.13	9 + 16.782
IP.14	10 + 18.434
IP.15	11 + 12.434
IP.16	12 + 3.857
IP.17	12 + 12.272
IP.18	13 + 11.995
IP.19	14 + 8.496
EP	17 + 14.738

曲　線　表

IP	IP間方向角	IA	IP間距離	X座標	Y座標
NO.0	12-43-57		8.026	128226.318	97363.214
IP.1	17-28-00	4-44-04	19.707	128234.147	97364.983
IP.2	12-38-17	4-49-43	18.698	128252.945	97370.898
IP.3	16-12-19	3-34-02	32.399	128271.190	97374.989
IP.4	299-15-23	76-56-57	22.545	128302.302	97384.031
IP.5	296-05-51	3-09-32	13.755	128313.320	97364.362
IP.6	298-02-39	1-56-48	7.606	128319.371	97352.009
IP.7	291-06-44	6-55-55	14.528	128322.947	97345.296
IP.8	295-30-05	4-23-20	18.187	128328.180	97331.743
IP.9	306-57-13	11-27-08	13.432	128336.010	97315.328
IP.10	313-46-20	6-49-08	11.782	128344.085	97304.594
IP.11	314-44-58	0-58-37	11.474	128352.236	97296.086
IP.12	251-30-09	63-14-48	4.643	128360.314	97287.937
IP.13	231-36-38	19-53-32	21.652	128358.841	97283.534
IP.14	241-49-20	10-12-43	14.000	128345.395	97266.563
IP.15	271-33-36	29-44-16	11.423	128338.784	97254.222
IP.16	298-44-11	27-10-35	8.415	128339.095	97242.803
IP.17	309-28-56	10-44-45	19.723	128343.141	97235.424
IP.18	301-22-03	8-06-53	16.501	128355.682	97220.201
IP.19	311-20-04	9-58-01	66.242	128364.271	97206.112
EP				128406.021	97156.373

基準点座標リスト

点　名	X 座標	Y 座標	Z 座標
M-1	128551.551	97262.692	0.781
M-2	128525.624	97239.779	1.245
M-3	128485.111	97212.322	1.541
M-4	128454.695	97180.263	0.946
M-5	128401.789	97158.816	0.425
M-6	128368.987	97194.599	0.537
M-7	128335.178	97251.388	0.502
M-8	128340.317	97312.006	0.883
M-9	128299.620	97401.575	0.959
M-10	128223.884	97369.915	0.456
M-11	128271.607	97467.032	1.427
M-12	128349.833	97498.117	1.177
M-13	128499.761	97488.754	1.142

※XYZ座標値は、H27徳耕経営体2号農道測量設計業務成果より
【Z座標(標高)は、K-1・F-5よりの直接水準測量値】

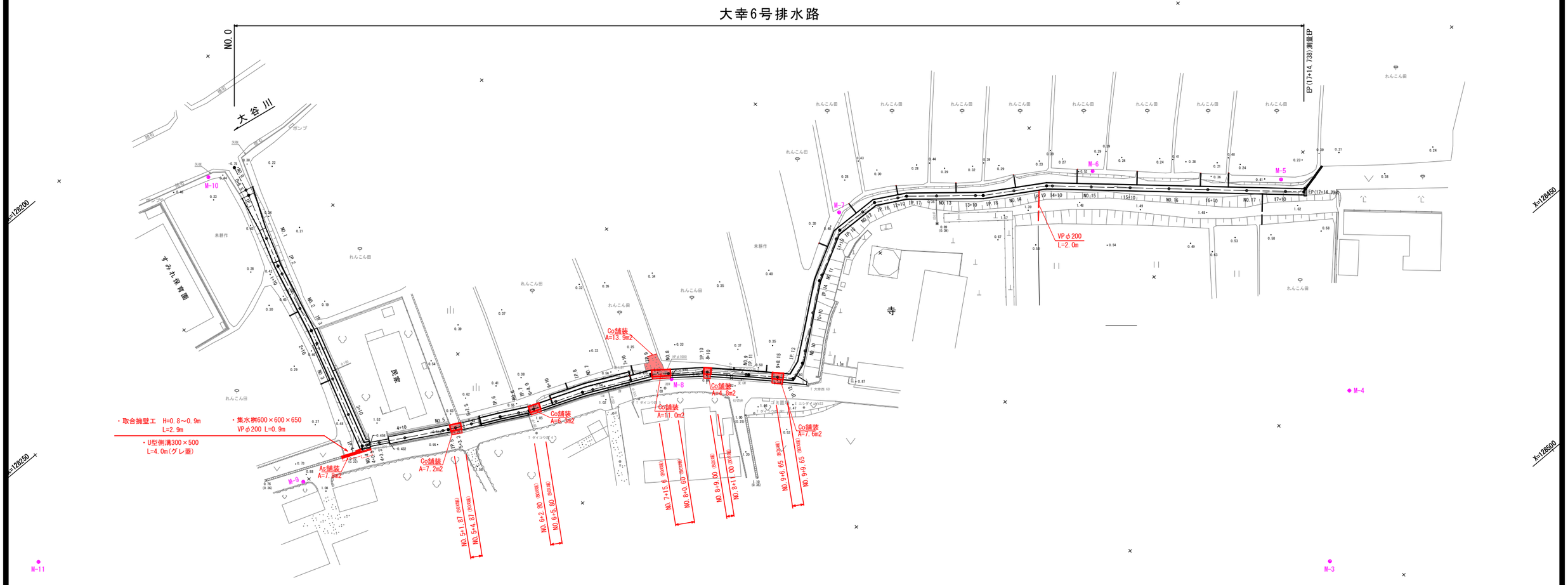

※工種旗上線の測点名は、測量センターでの測点位置で表記。
施工延長は、施工センターを考慮した区間長で記載。
（柵渠水路はH鋼端からH鋼端までの区間距離表示）

【備考】
ほ場排水管の設置については、施工時に地権者に確認する事。
既設排水管については、同径管種等にて接続し計画水路まで延長。
柵板部においては、背面部に補強壁を設置する事。

工 事 名	RI徳耕　経営体　大幸　5号排水路工事		
路線名等	大幸地区		
工事箇所	鳴門市大津町		
図 面 名	平面図		
縮　　尺	1:500	図面番号	2-1
会 社 名			
事業者名	徳島県東部農林水産局〈徳島〉		

NO.4+0.50

GH=0.024
FH=-0.458

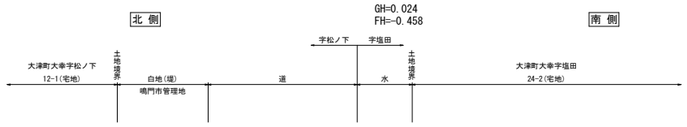

★U型柵渠水路B1.5×H0.8

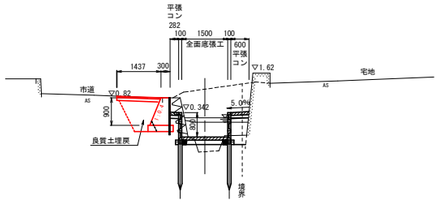

※ 良質土埋戻は別途計上

NO.4+0.50

掘削（土砂）	0.4
盛土・埋戻(構造物周辺)	0.5
盛土・埋戻（B<1.0m）	0.3
盛土・埋戻（1.0≦B<2.5m）	－
盛土・埋戻（2.5≦B<4.0m）	－
基面仕上（土砂）	－

DL=-5.000

・Co取壊し（無筋） 0.6m2
・AS舗装撤去　　1.4m

NO.6+4.00

GH=0.753
FH=-0.422

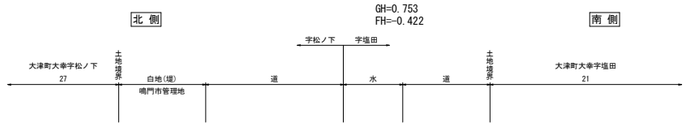

※2号暗渠工

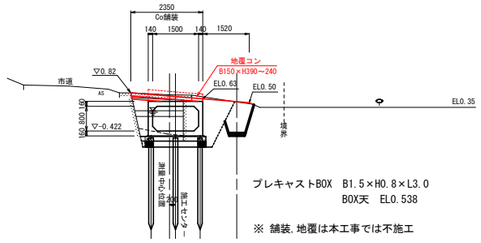

プレキャストBOX　B1.5×H0.8×L3.0
BOX天　EL0.538

※ 舗装,地覆は本工事では不施工

NO.6+4.00

掘削（土砂）	0.4
盛土・埋戻(構造物周辺)	－
盛土・埋戻（B<1.0m）	－
盛土・埋戻（1.0≦B<2.5m）	－
盛土・埋戻（2.5≦B<4.0m）	－
基面仕上（土砂）	－

DL=-5.000

・Co取壊し（鉄筋） 0.7m2

NO.8+10.00

GH=0.958
FH=-0.409

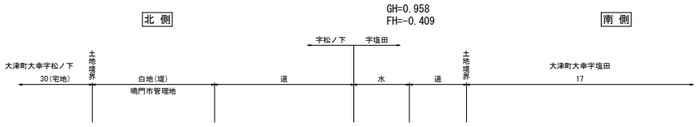

※4号暗渠工

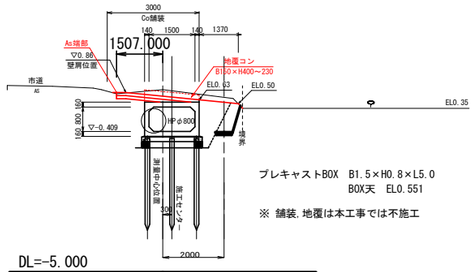

プレキャストBOX　B1.5×H0.8×L5.0
BOX天　EL0.551

※ 舗装,地覆は本工事では不施工

NO.8+10.00

掘削（土砂）	0.4
盛土・埋戻(構造物周辺)	－
盛土・埋戻（B<1.0m）	－
盛土・埋戻（1.0≦B<2.5m）	－
盛土・埋戻（2.5≦B<4.0m）	－
基面仕上（土砂）	－

DL=-5.000

・Co取壊し（無筋） 0.2m2(HP管)
・AS舗装撤去　　0.3m

NO.5+3.30

GH=0.737
FH=-0.427

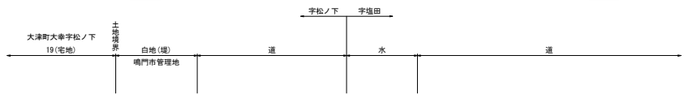

※1号暗渠工

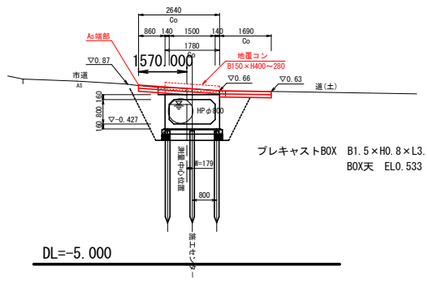

プレキャストBOX　B1.5×H0.8×L3.0
BOX天　EL0.533

NO.5+3.30

掘削（土砂）	0.4
盛土・埋戻(構造物周辺)	－
盛土・埋戻（B<1.0m）	－
盛土・埋戻（1.0≦B<2.5m）	－
盛土・埋戻（2.5≦B<4.0m）	－
基面仕上（土砂）	－

DL=-5.000

・Co取壊し（無筋） 0.4m2(HP管含)
・AS舗装撤去　　0.4m

NO.8

GH=0.808
FH=-0.412

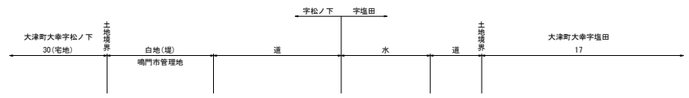

※3号暗渠工

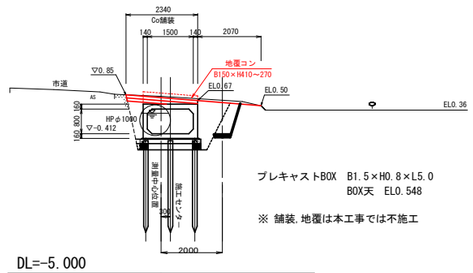

プレキャストBOX　B1.5×H0.8×L5.0
BOX天　EL0.548

※ 舗装,地覆は本工事では不施工

NO.8

掘削（土砂）	－
盛土・埋戻(構造物周辺)	－
盛土・埋戻（B<1.0m）	－
盛土・埋戻（1.0≦B<2.5m）	－
盛土・埋戻（2.5≦B<4.0m）	－
基面仕上（土砂）	－

DL=-5.000

・Co取壊し（無筋） 0.3m2(HP管)

NO.9+8.15

GH=0.704
FH=-0.404

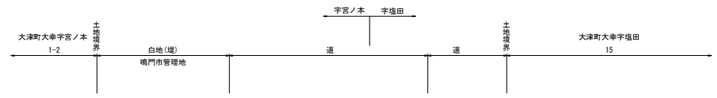

※5号暗渠工

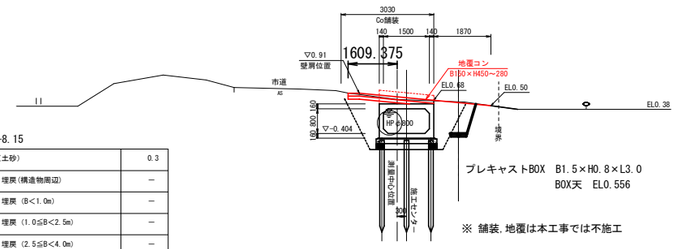

プレキャストBOX　B1.5×H0.8×L3.0
BOX天　EL0.556

※ 舗装,地覆は本工事では不施工

NO.9+8.15

掘削（土砂）	0.3
盛土・埋戻(構造物周辺)	－
盛土・埋戻（B<1.0m）	－
盛土・埋戻（1.0≦B<2.5m）	－
盛土・埋戻（2.5≦B<4.0m）	－
基面仕上（土砂）	－

DL=-5.000

・Co取壊し（無筋） 0.2m2(HP管)
・AS舗装撤去　　0.2m

（柵渠と既設市道壁の間）
※2～5号暗渠の市道側については、道路高までの立上り壁が必要となってくる。
現況高に合わせて施工する事。（バチ形状、道路擁壁にサシ筋止め）

NO.3 ～ NO.5+7.50

工 事 名	R1徳耕　経営体　大幸　5号排水路工事		
路線名等	大幸地区		
工事箇所	鳴門市大津町		
図 面 名	横断図		
縮　　尺	1:100	図面番号	2-2
会 社 名			
事業者名	徳島県東部農林水産局（徳島）		

付帯工詳細図（1／2）

縮尺=1:250

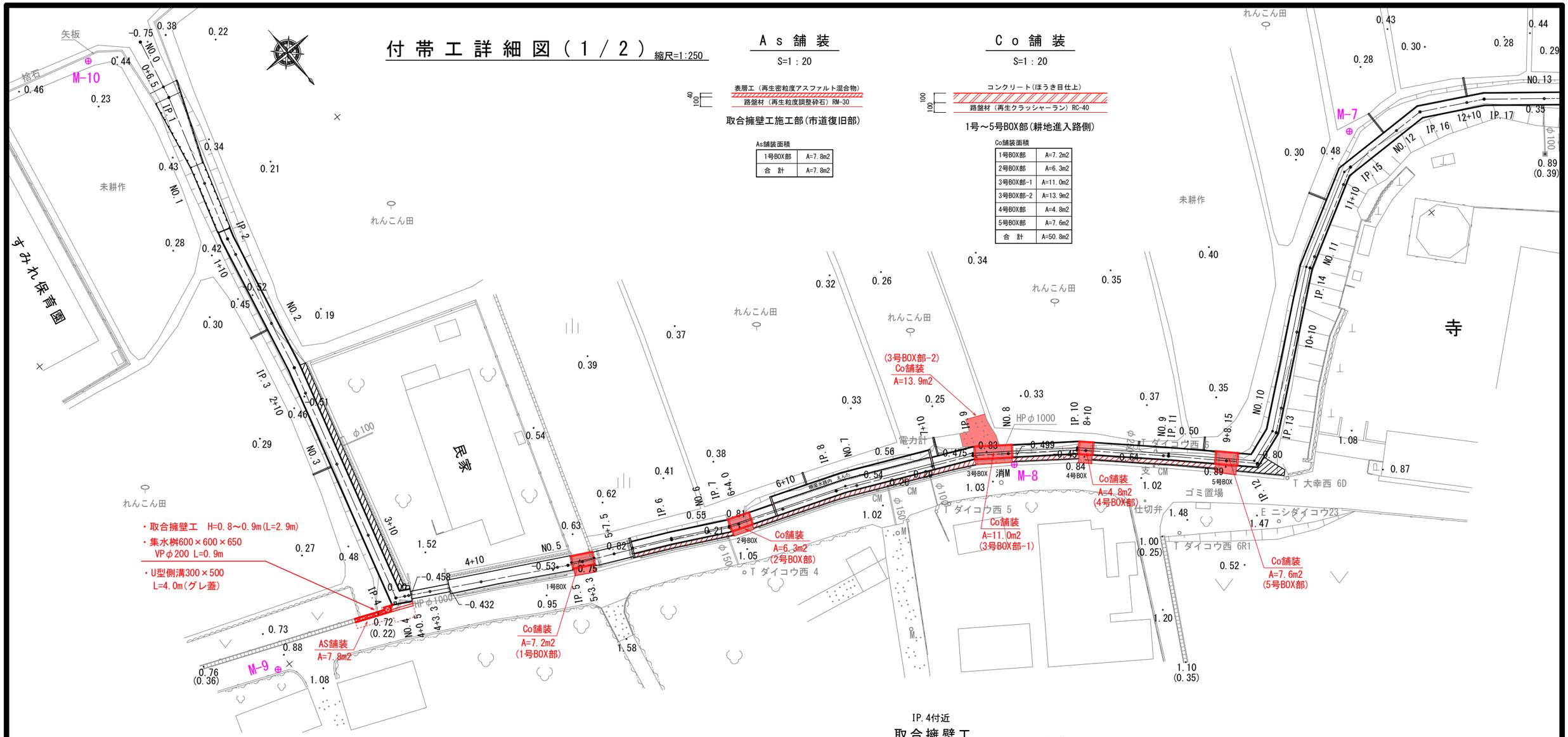

As舗装

S=1：20

表層工（再生密粒度アスファルト混合物）
路盤材（再生粒度調整砕石）RM-30

取合擁壁工施工部(市道復旧部)

As舗装面積

1号BOX部	A=7.8m2
合　計	A=7.8m2

Co舗装

S=1：20

コンクリート(ほうき目仕上)
路盤材（再生クラッシャーラン）RC-40

1号～5号BOX部(耕地進入路側)

Co舗装面積

1号BOX部	A=7.2m2
2号BOX部	A=6.3m2
3号BOX部-1	A=11.0m2
3号BOX部-2	A=13.9m2
4号BOX部	A=4.8m2
5号BOX部	A=7.6m2
合　計	A=50.8m2

IP.4付近

U 型 側 溝

S=1/20

B300×H500（グレ蓋）

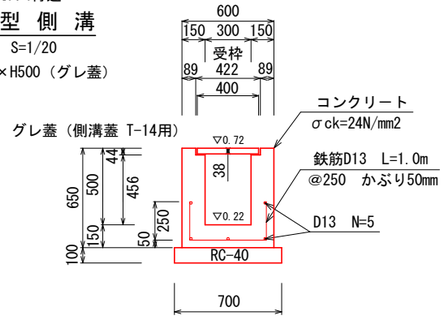

U型側溝　　1.0m当たり

名　称	規　格	単位	数　量
基礎砕石　t=100	RC-40	m2	0.70
コンクリート	σck≧24N/mm2	m3	0.23
同上型枠	小型構造物	m2	2.19
鉄筋 D13(補強筋)	SD345	kg	8.96
グレーチング蓋	300用　T-14用	枚	1.00

IP.4付近

集　水　桝

S=1/20

B600×B600×H650（グレ蓋）

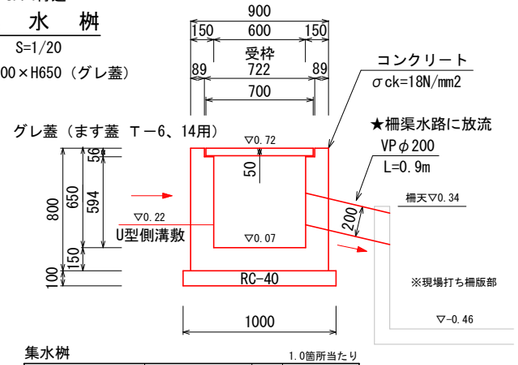

集水桝　　1.0箇所当たり

名　称	規　格	単位	数　量
基礎砕石　t=100	RC-40	m2	1.00
コンクリート	σck≧18N/mm2	m3	0.40
同上型枠	小型構造物	m2	4.67
グレーチング蓋	600×600　T-6,14用 落とし込み	枚	1.00
塩ビ管	VPφ200	m	0.90

IP.4付近

取 合 擁 壁 工

S=1/20

H=0.8～0.9m(RC埋戻し)

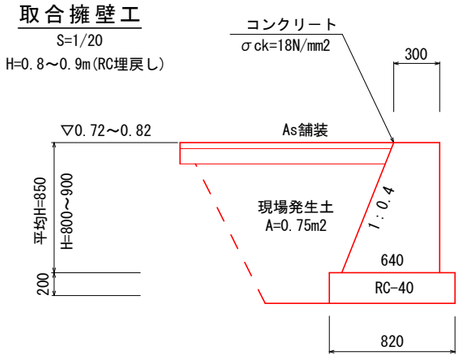

取合擁壁工　　1.0箇所当たり(L=2.9m)

名　称	規　格	単位	数　量
基礎砕石　t=200	RC-40	m2	2.38
コンクリート	σck≧18N/mm2	m3	1.16
同上型枠	無筋構造物	m2	5.12
埋戻し	現場発生土	m3	2.18

※ 埋戻し土は土工で計上

工事名	RI徳耕　経営体　大幸　5号排水路工事		
路線名等	大幸地区		
工事箇所	鳴門市大津町		
図面名	付帯工詳細図(1/2)		
縮　尺	1:250	図面番号	2-3
会社名			
事業者名	徳島県東部農林水産局（徳島）		

付帯工詳細図（2／2）

縮尺=1:250

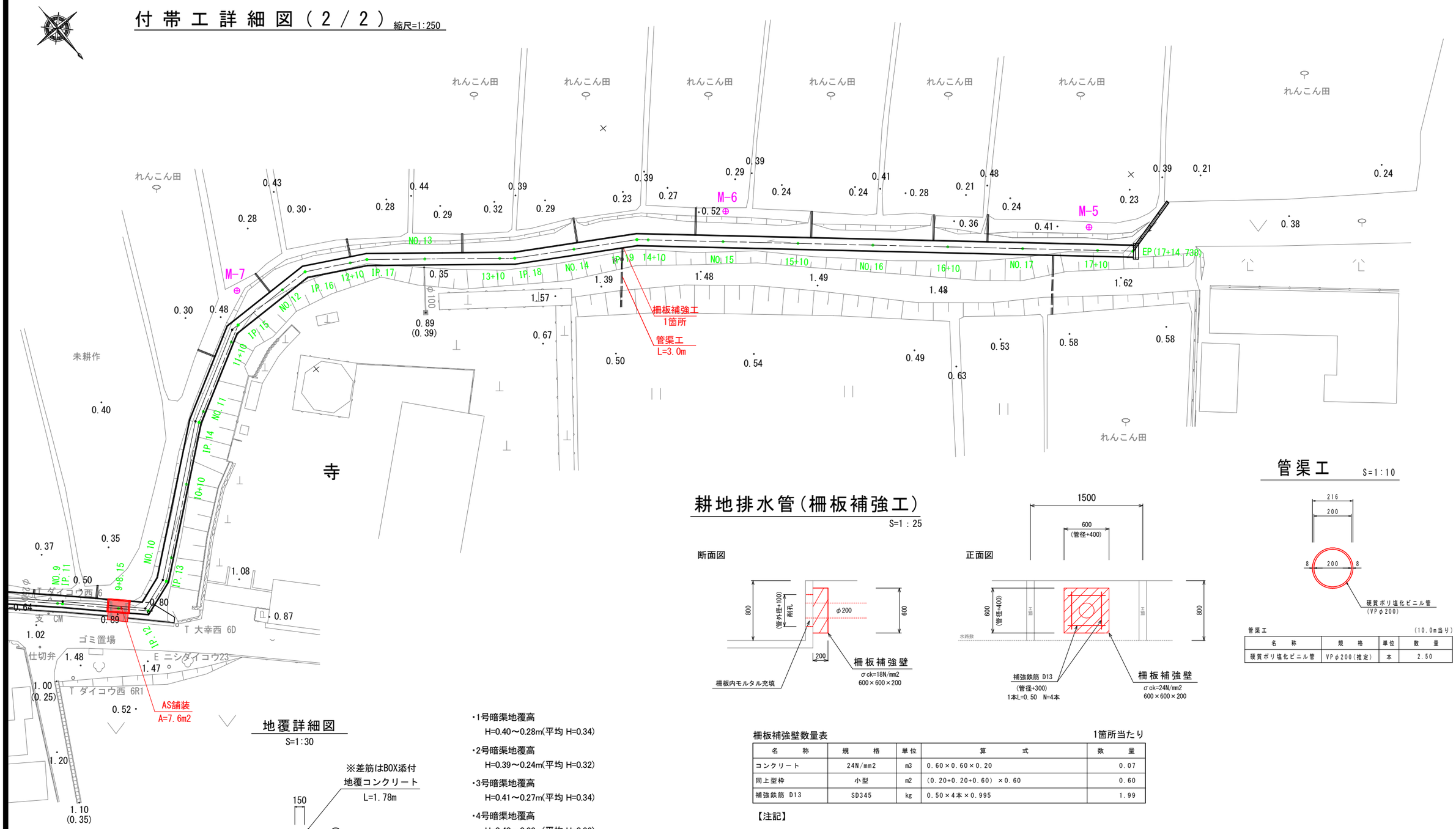

耕地排水管（栅板補強工）

S=1：25

管渠工

S=1：10

管渠工 (10.0m当り)

名　称	規　格	単位	数　量
硬質ポリ塩化ビニル管	VPφ200(推定)	本	2.50

地覆詳細図

S=1:30

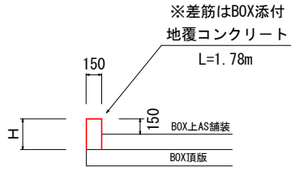

・1号暗渠地覆高
H=0.40～0.28m(平均 H=0.34)

・2号暗渠地覆高
H=0.39～0.24m(平均 H=0.32)

・3号暗渠地覆高
H=0.41～0.27m(平均 H=0.34)

・4号暗渠地覆高
H=0.40～0.23m(平均 H=0.32)

・5号暗渠地覆高
H=0.45～0.28m(平均 H=0.37)

※地覆高については、BOX上の路面勾配にあわせて施工時に変更調整する事。

（栅渠と既設市道壁の間）
※2～5号暗渠の市道側については、道路高までの立上り壁が必要となってくる。
現況高に合わせて施工する事。（バチ形状、道路擁壁にサシ筋止め）

栅板補強壁数量表　　1箇所当たり

名　称	規　格	単位	算　式	数　量
コンクリート	24N/mm2	m3	0.60×0.60×0.20	0.07
同上型枠	小型	m2	(0.20+0.20+0.60) ×0.60	0.60
補強鉄筋 D13	SD345	kg	0.50×4本×0.995	1.99

【注記】

・ほ場排水管設置位置・径・高さ等については、施工時に地権者の方に確認後、施工する事。

・既設排水管については、同径管種にて接続し栅渠水路まで延長しておく事。
背面部の補強壁については、現況形状に合わせ下記程度の補強をしておけばよい。

工事名	RI徳耕　経営体　大幸　5号排水路工事		
路線名等	大幸地区		
工事箇所	鳴門市大津町		
図面名	付帯工詳細図(2/2)		
縮　尺	1:250	図面番号	2-4
会社名			
事業者名	徳島県東部農林水産局〈徳島〉		

NO.4+0.50

GH=0.024
FH=-0.458

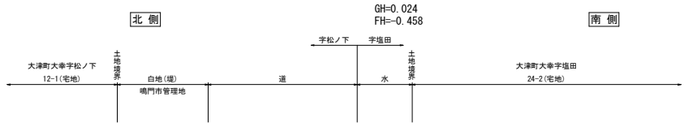

★U型柵渠水路B1.5×H0.8

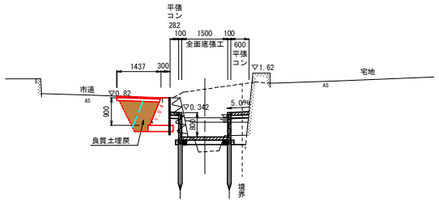

※ 良質土埋戻は別途計上

NO.4+0.50

掘削（土砂）	0.9
盛土・埋戻(構造物周辺)	0.5
盛土・埋戻（B<1.0m）	0.3
盛土・埋戻（1.0≦B<2.5m）	—
盛土・埋戻（2.5≦B<4.0m）	—
基面仕上（土砂）	—

DL=-5.000

・AS舗装撤去　　1.4m

NO.6+4.00

GH=0.753
FH=-0.422

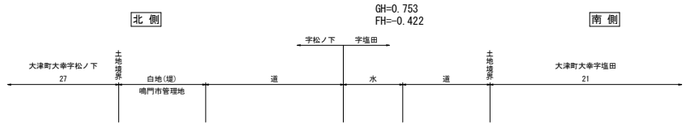

※2号暗渠工

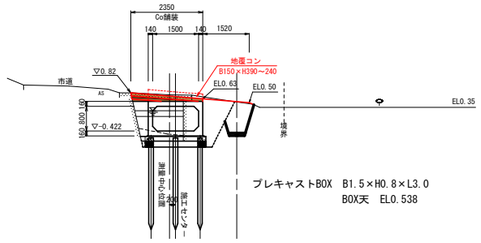

プレキャストBOX　B1.5×H0.8×L3.0
BOX天　EL0.538

DL=-5.000

NO.6+4.00

掘削（土砂）	0.4
盛土・埋戻(構造物周辺)	—
盛土・埋戻（B<1.0m）	—
盛土・埋戻（1.0≦B<2.5m）	—
盛土・埋戻（2.5≦B<4.0m）	—
基面仕上（土砂）	—

NO.8+10.00

GH=0.958
FH=-0.409

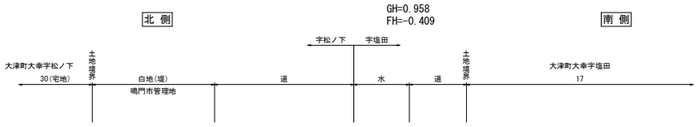

※4号暗渠工

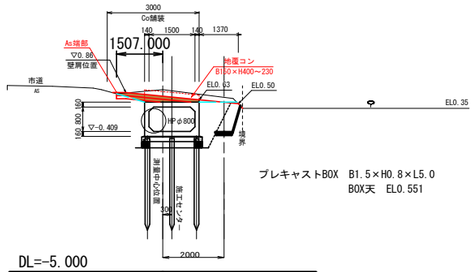

プレキャストBOX　B1.5×H0.8×L5.0
BOX天　EL0.551

DL=-5.000

NO.8+10.00

掘削（土砂）	0.4
盛土・埋戻(構造物周辺)	—
盛土・埋戻（B<1.0m）	—
盛土・埋戻（1.0≦B<2.5m）	—
盛土・埋戻（2.5≦B<4.0m）	—
基面仕上（土砂）	—

NO.5+3.30

GH=0.737
FH=-0.427

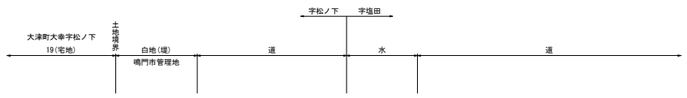

※1号暗渠工

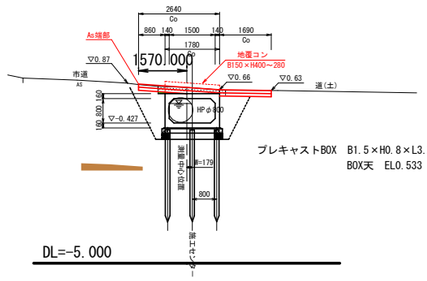

プレキャストBOX　B1.5×H0.8×L3.0
BOX天　EL0.533

DL=-5.000

NO.5+3.30

掘削（土砂）	0.4
盛土・埋戻(構造物周辺)	—
盛土・埋戻（B<1.0m）	—
盛土・埋戻（1.0≦B<2.5m）	—
盛土・埋戻（2.5≦B<4.0m）	—
基面仕上（土砂）	—

・AS舗装撤去　　0.4m

NO.8

GH=0.808
FH=-0.412

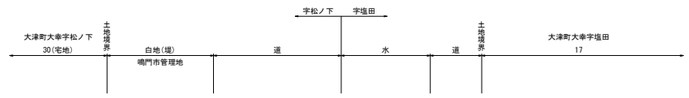

※3号暗渠工

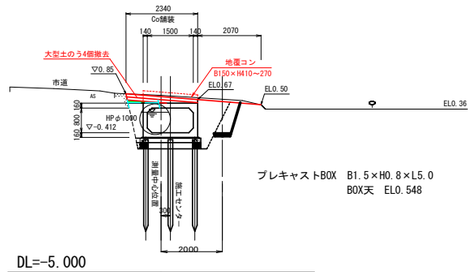

プレキャストBOX　B1.5×H0.8×L5.0
BOX天　EL0.548

DL=-5.000

NO.8

掘削（土砂）	—
盛土・埋戻(構造物周辺)	—
盛土・埋戻（B<1.0m）	—
盛土・埋戻（1.0≦B<2.5m）	—
盛土・埋戻（2.5≦B<4.0m）	—
基面仕上（土砂）	—

NO.9+8.15

GH=0.704
FH=-0.404

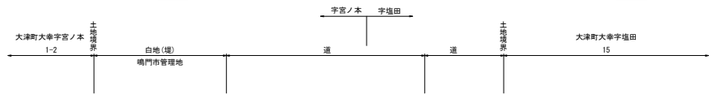

※5号暗渠工

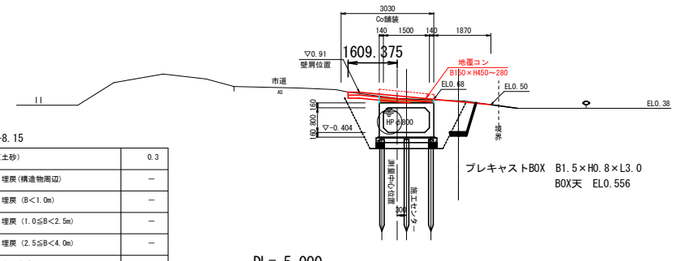

プレキャストBOX　B1.5×H0.8×L3.0
BOX天　EL0.556

DL=-5.000

NO.9+8.15

掘削（土砂）	0.3
盛土・埋戻(構造物周辺)	—
盛土・埋戻（B<1.0m）	—
盛土・埋戻（1.0≦B<2.5m）	—
盛土・埋戻（2.5≦B<4.0m）	—
基面仕上（土砂）	—

（柵渠と既設市道壁の間）
※2～5号暗渠の市道側については、道路高までの立上り壁が必要となってくる。
現況高に合わせて施工する事。（バチ形状、道路擁壁にサシ筋止め）

NO.3 ～ NO.5+7.50

工 事 名	RI徳耕　経営体　大幸　5号排水路工事		
路線名等	大幸地区		
工事箇所	鳴門市大津町		
図 面 名	土工横断図		
縮　　尺	1:100	図面番号	2-5
会 社 名			
事業者名	徳島県東部農林水産局（徳島）		